BONDI II

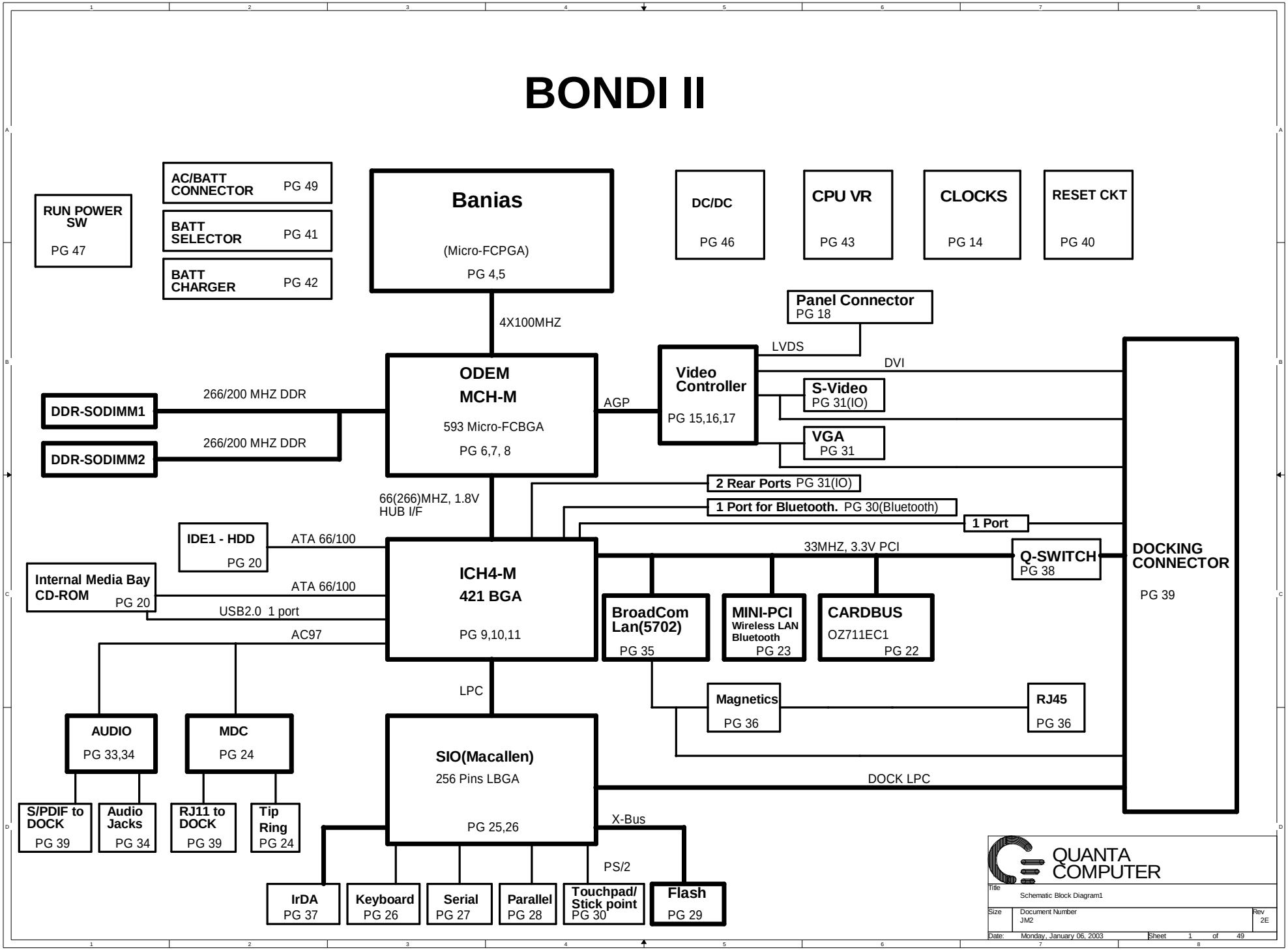

PDF 文件使用 "pdfFactory Pro" 试用版本创建 www.fineprint.com.cn

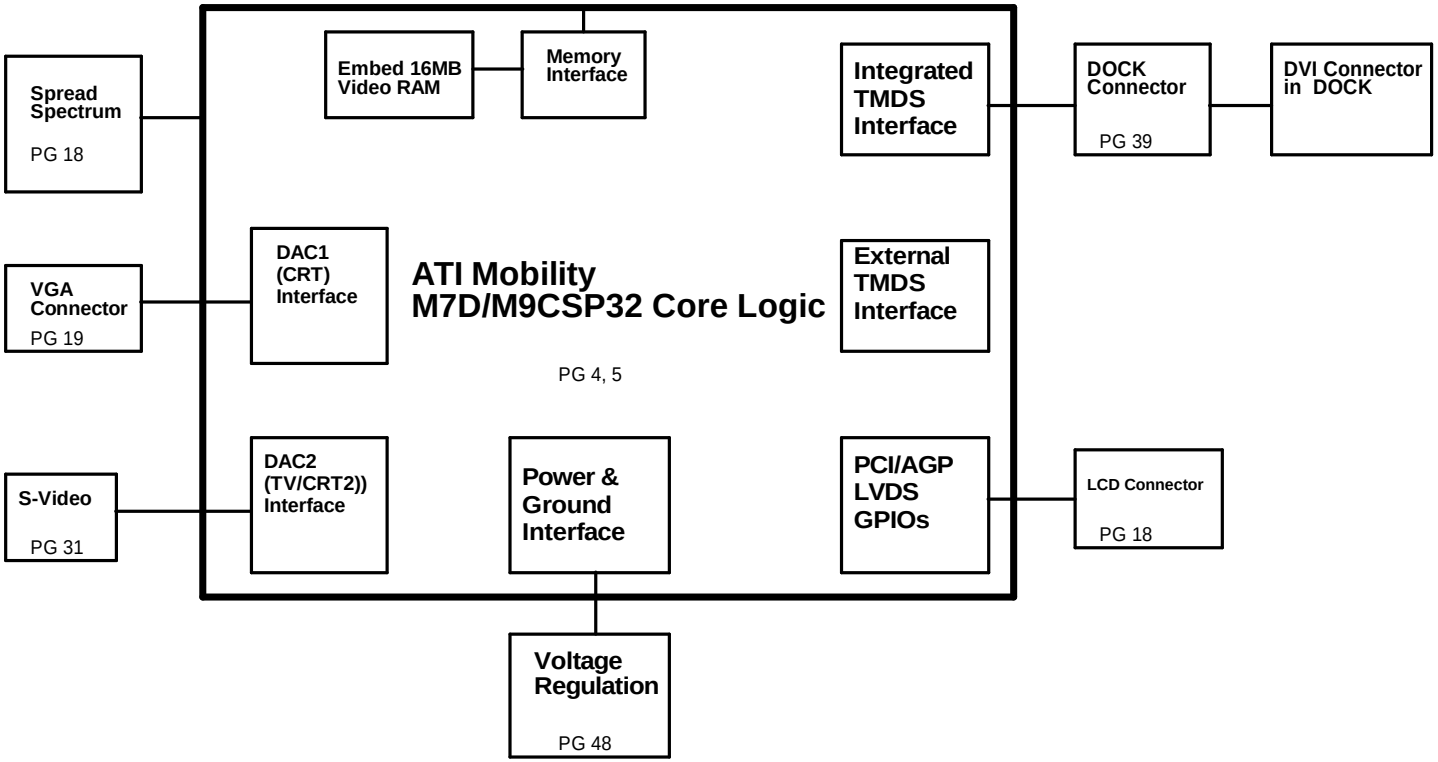

QUANTA COMPUTER

Title	Schematic Block Diagram2	
Size	Document Number JM2	Rev 1A
Date: Monday, January 06, 2003	Sheet 2 of 49	

PDF 文件使用 "pdfFactory Pro" 试用版本创建 www.fineprint.com.cn

INDEX

Pg#	Description	DNI LIST
1	Schematic Block Diagram 1	
2	Schematic Block Diagram 2	
3	FRONTPAGE	
4-5	Banias	
6-8	Odem MCH-M	
9-11	ICH4	
12-13	DDR SO-DIMM(200P)	
14	CLOCK GENERATOR	
15-17	M7/M9 Graphics	
18-19	LCD CONN,CY25245 & CRT CONN	
20	IDE (HDD&CD_ROM)	
21	PAD& SCREW	
22	O2_OZ711E1&CONN	
23-24	MINI-PCI & MDC CONN	
25-26	SIO	
27-28	SERIAL & PARALLEL	
29	FLASH	
30-31	TOUCH PAD & SWITCH&LED	
32	FAN & THERMAL	
33-34	AC97 CODEC & connector	
35-36	LAN(KENAI32-LAVON) & JACK	
37	FIR	
38-39	DOCKING Buffer and connector	
40	Reset circuit	
41	RTC BATTERY	
42-43	Battery Selector & Charger	
44	CPU Power	
45	1.2V,1.5V,1.8VS.2.5VS	
46	D/D Power	
47	RUN POWER SW	
48	VGA DC/DC	
49	DCIN,Batt	
50	CPU I/O Power	

Power & Ground

Label	Pg#	Description	Control Signal
DC_IN+		AC ADAPTER (20V)	
PBATT+		MAIN BATTERY + (10~17V)	
PWR_SRC		MAIN POWER (10~20V)	
RTC_PWR3_3V		RTC & PCL POWER (3_3V)	
+12V		+12V	DRUNPWROK
VHCORE		CPU CORE POWER (1.25/1.15V)	RUNPWROK
V1_2RUN		AGTL+ POWER (1.2V)	RUNPWROK
+3VRUN		SLP_S3# CTRLD POWER	RUN_ON
+3VSUS		SLP_S5# CTRLD POWER	SUS_ON
+5VALW		8051 POWER (5V)	
+5VRUN		SLP_S3# CTRLD POWER	RUN_ON
+5VSUS		SLP_S5# CTRLD POWER	SUS_ON
+5VHDD		HDD POWER (5V)	HDDC_EN#
+5VMOD		MODULE POWER (5V)	MODC_EN#
STRB#/5V		EXTERNAL FDD POWER (5V)	FDD/LPT#
+5VFAN1, +5VFAN2		FAN POWER (5V)	FAN_OFF/ON#
VDDA		AUDIO ANALOG POWER (5V)	RUN_ON
1_8VSUS		RESUME WELL IN ICH	
1_8VRUN		SLP_S3# CTRLD POWER	
+3VALW		8051 POWER (3V)	
V1_5RUN		AGP I/O POWER	
GND	ALL PAGES	DIGITAL GROUND	
AGND		AUDIO GND	
GNDP		CPU POWER GND	
CGNDP		CHARGER GND	
DGNDP		DC/DC POWER GND	
LANGND		COMBO CONN GND	

QUANTA COMPUTER

Title	Index, DNI, Power & Ground
Size	Document Number: JM2
Rev	1A
Date:	Monday, January 06, 2003
Sheet	3 of 49

PDF 文件使用 "pdfFactory Pro" 试用版本创建 www.fineprint.com.cn

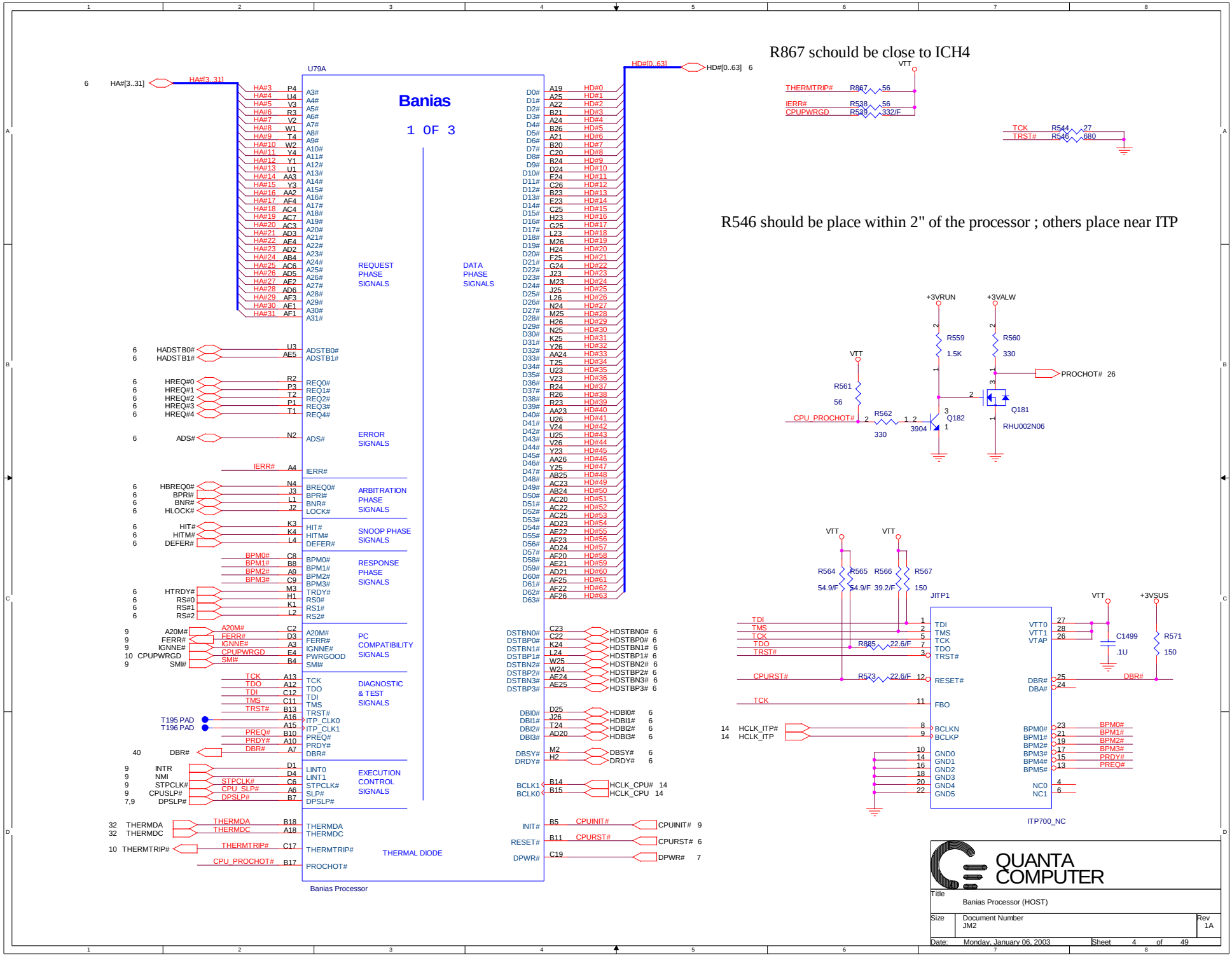

PDF 文件使用 "pdfFactory Pro" 试用版本创建 www.fineprint.com.cn

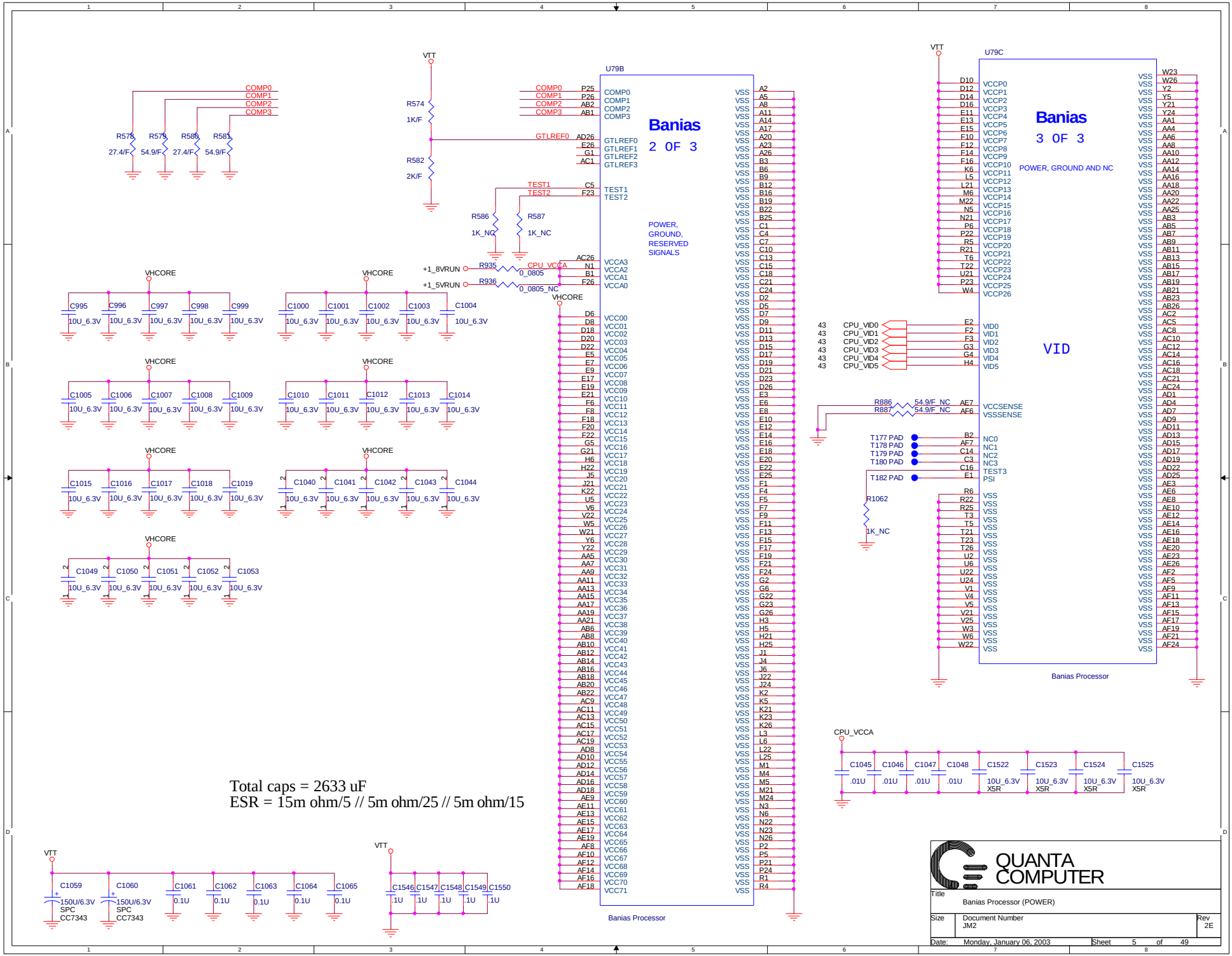

PDF 文件使用 "pdfFactory Pro" 试用版本创建 www.fineprint.com.cn

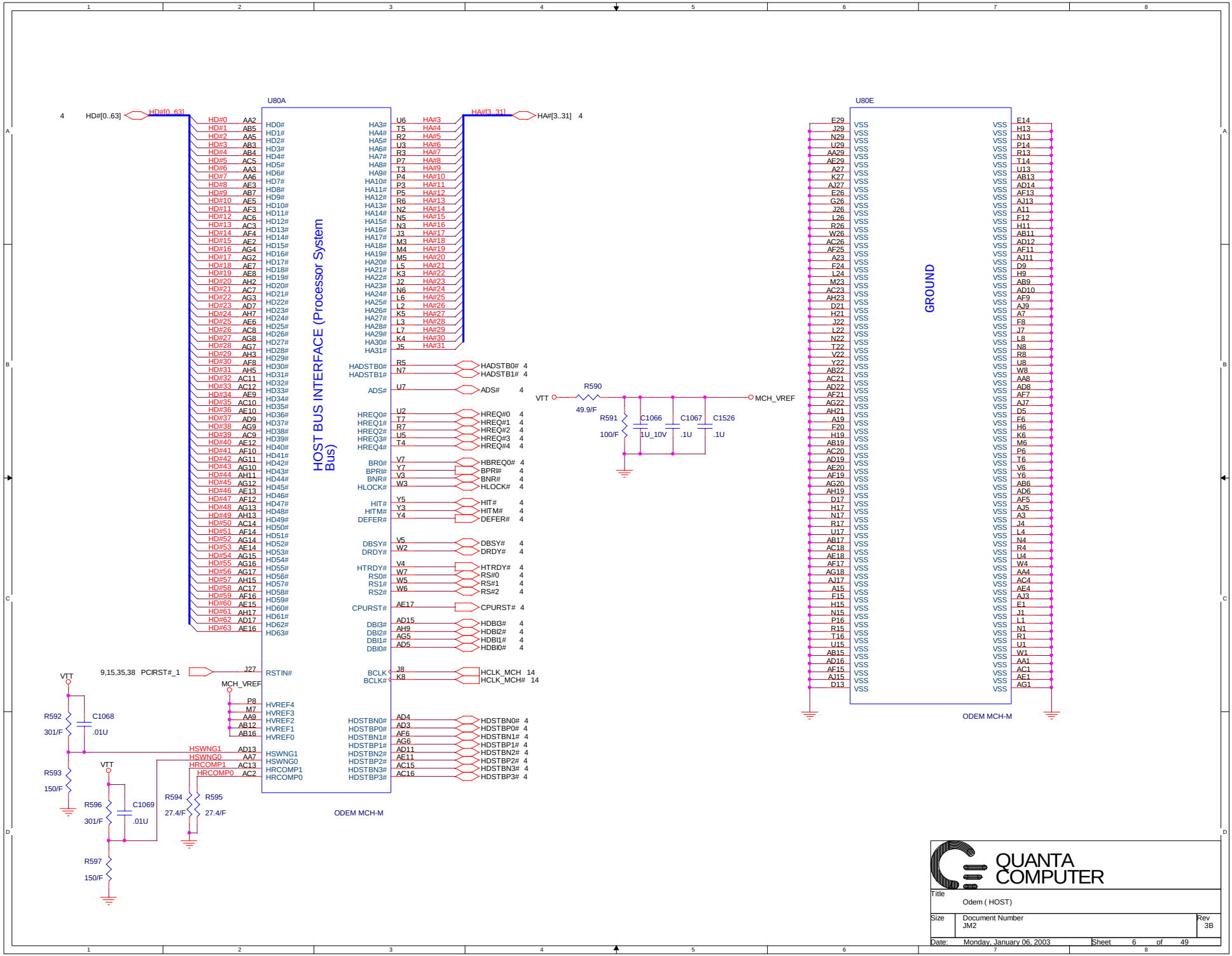

QUANTA COMPUTER

Title: Odem (HOST)

Size: Document Number JM2 | Rev 3B

Date: Monday, January 06, 2003 | Sheet 6 of 49

PDF 文件使用 "pdfFactory Pro" 试用版本创建 www.fineprint.com.cn

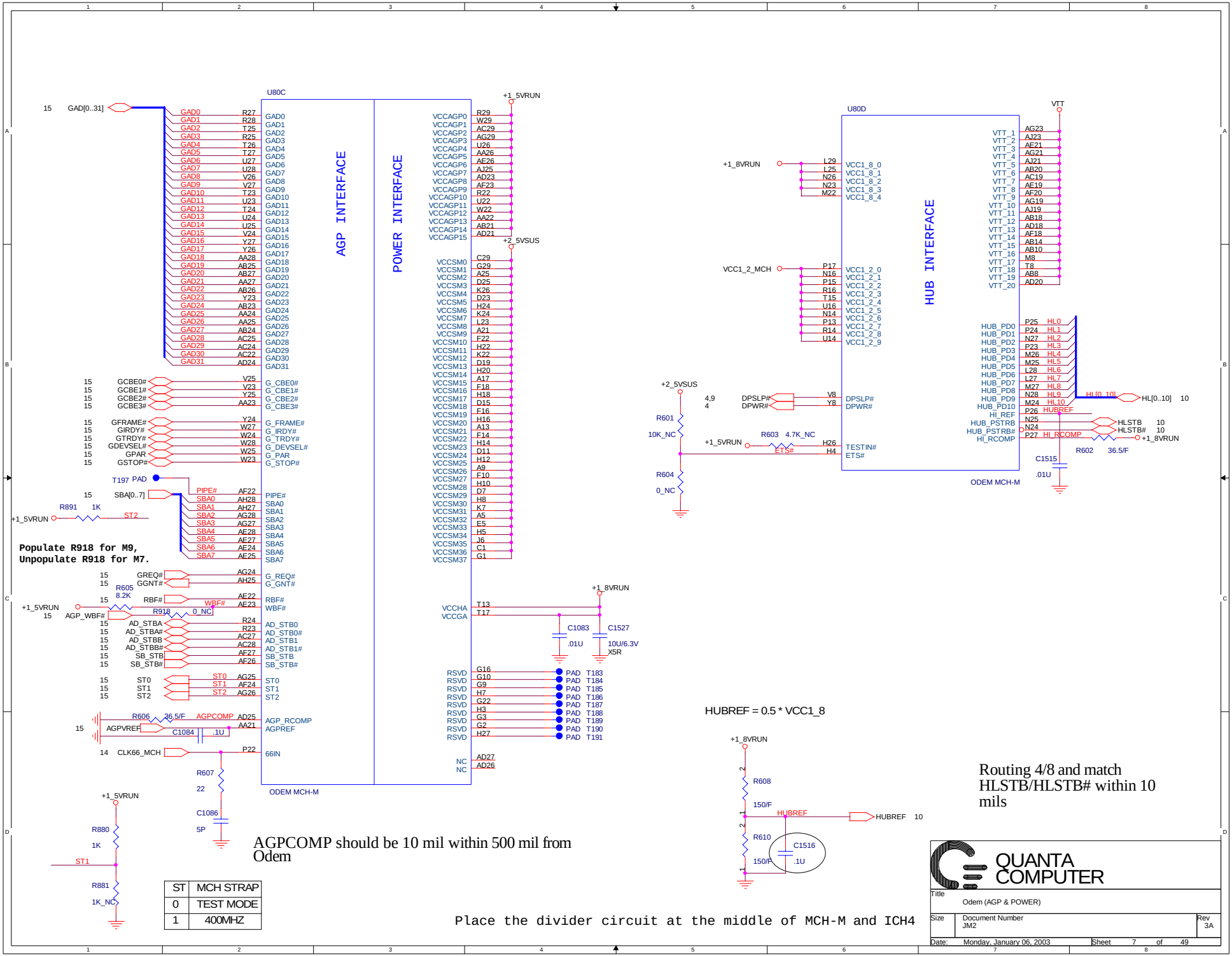

ST	MCH STRAP
0	TEST MODE
1	400MHZ

PDF 文件使用 "pdfFactory Pro" 试用版本创建 www.fineprint.com.cn

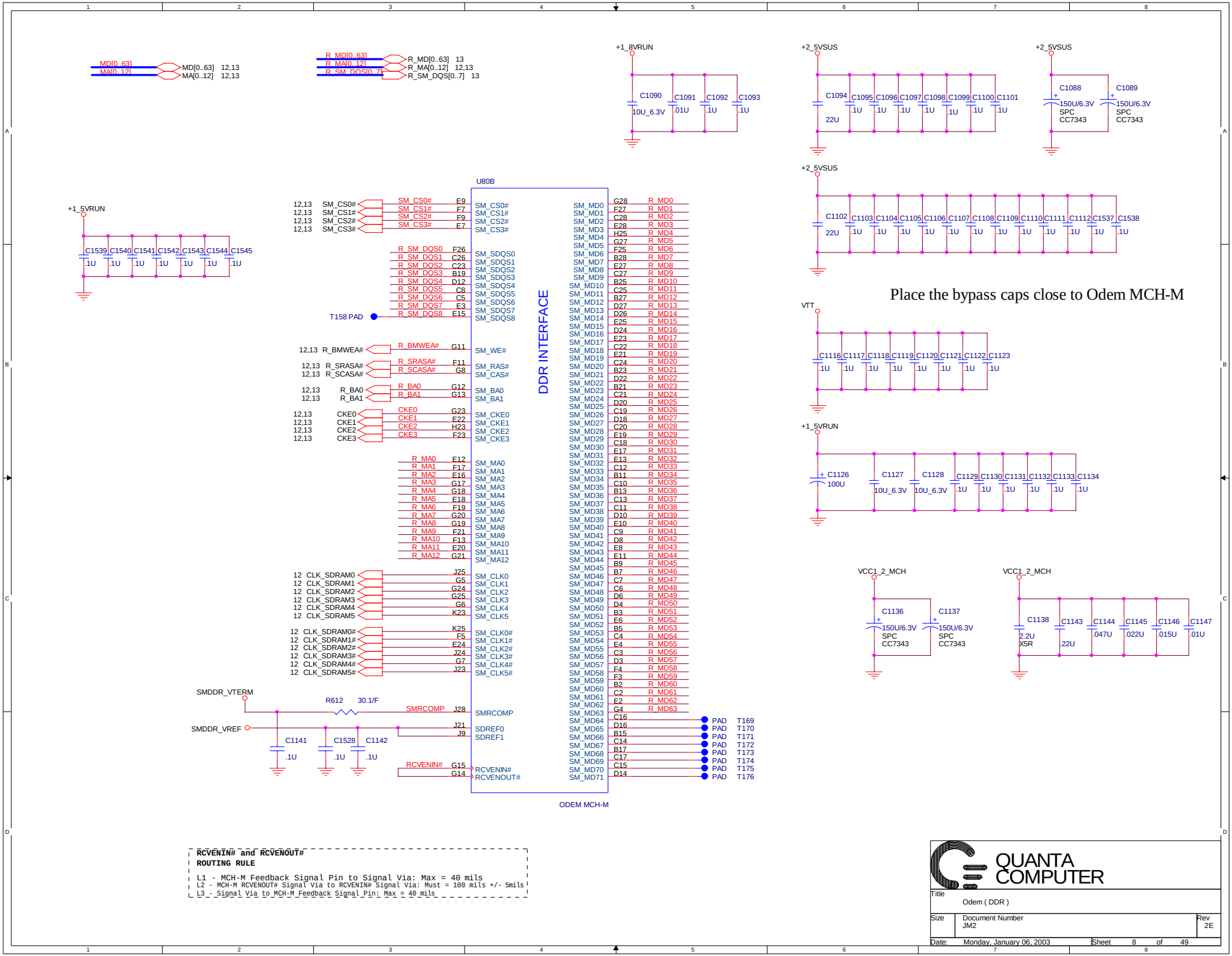

PDF 文件使用 "pdfFactory Pro" 试用版本创建 www.fineprint.com.cn

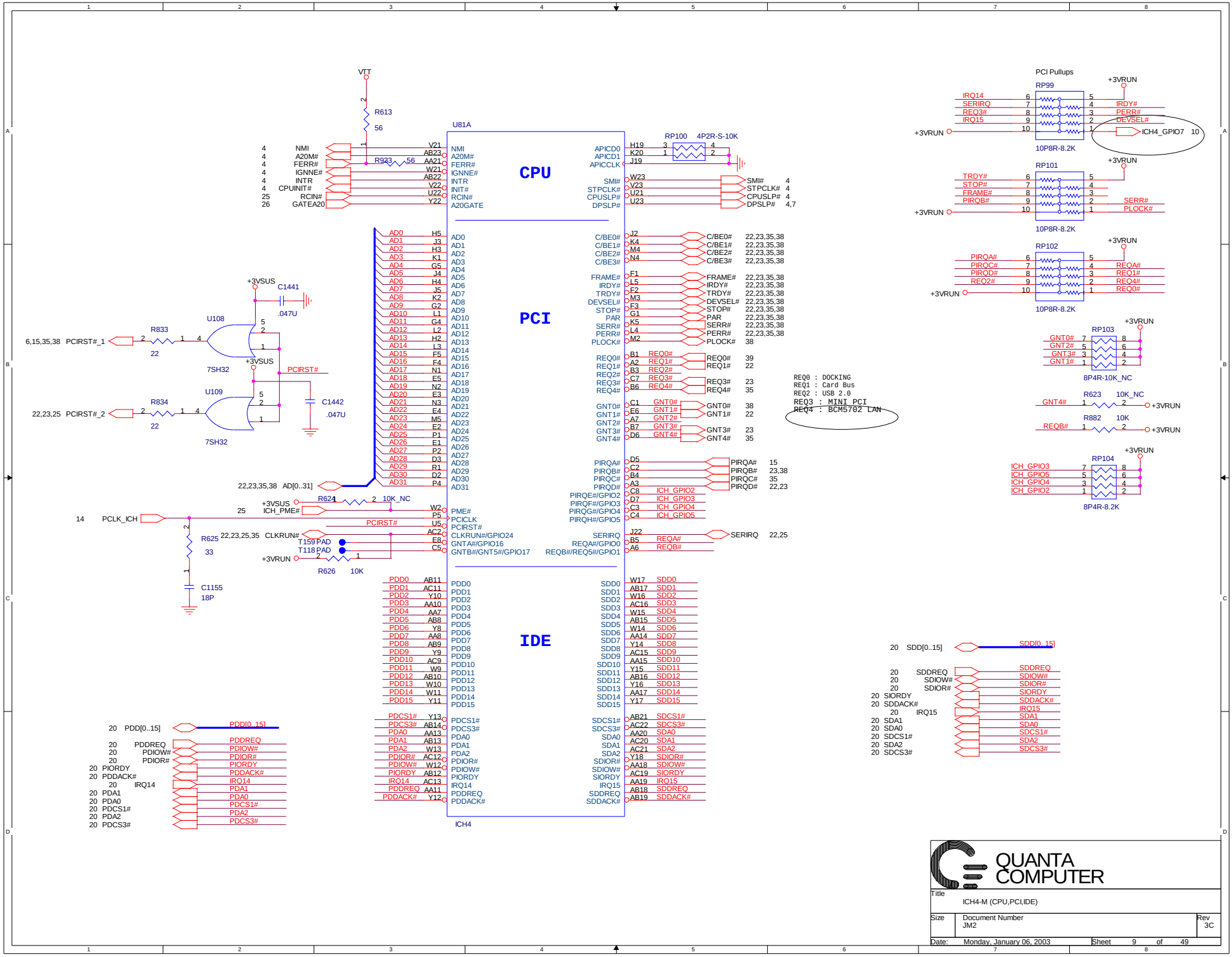

PDF 文件使用 "pdfFactory Pro" 试用版本创建 www.fineprint.com.cn

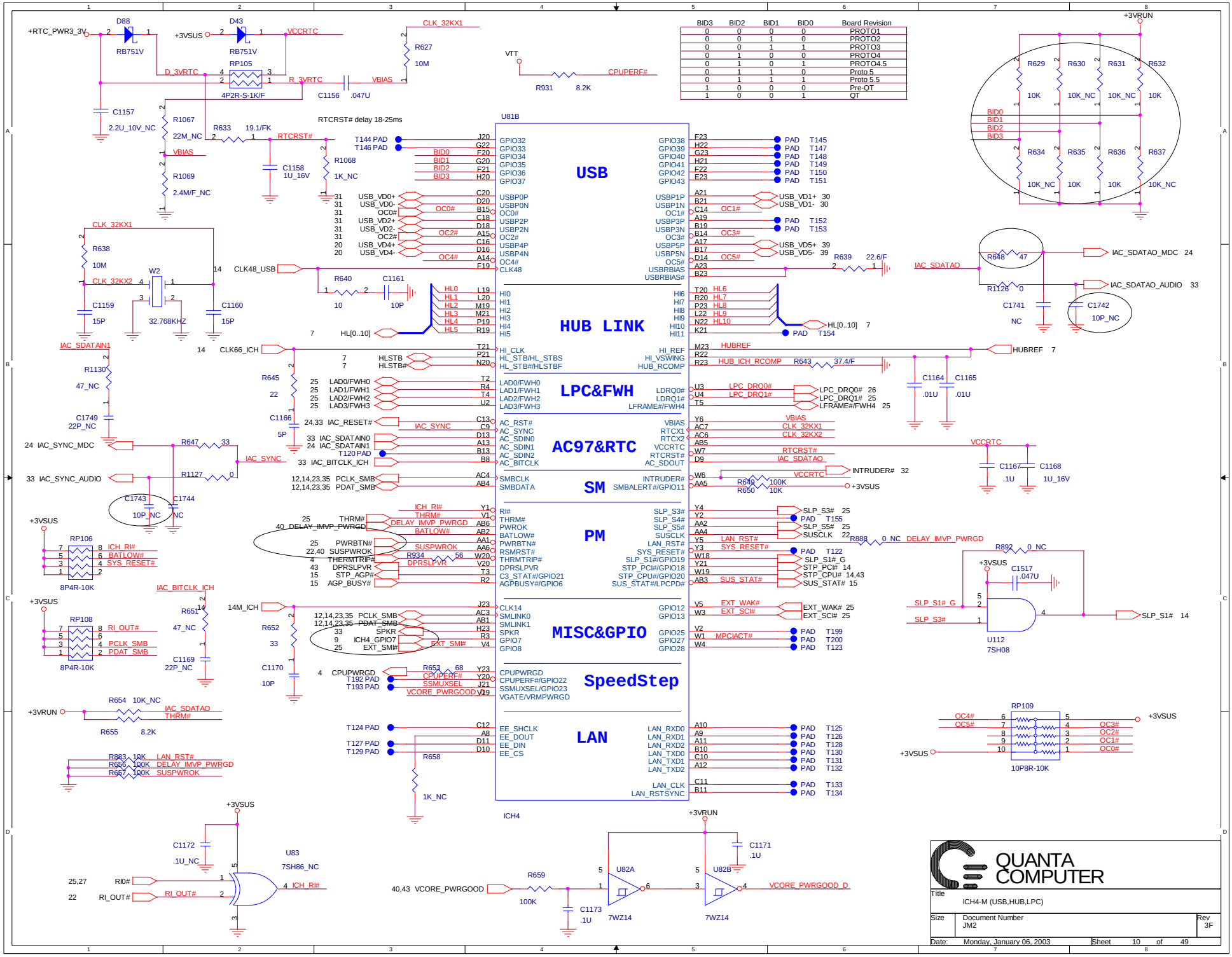

BID3	BID2	BID1	BID0	Board Revision
0	0	0	0	PROTO1
0	0	1	0	PROTO2
0	0	1	1	PROTO3
0	1	0	0	PROTO4
0	1	0	1	PROTO4.5
0	1	1	0	Proto 5
0	1	1	1	Proto 5.5
1	0	0	0	Pre-QT
1	0	0	1	QT

PDF 文件使用 "pdfFactory Pro" 试用版本创建 www.fineprint.com.cn

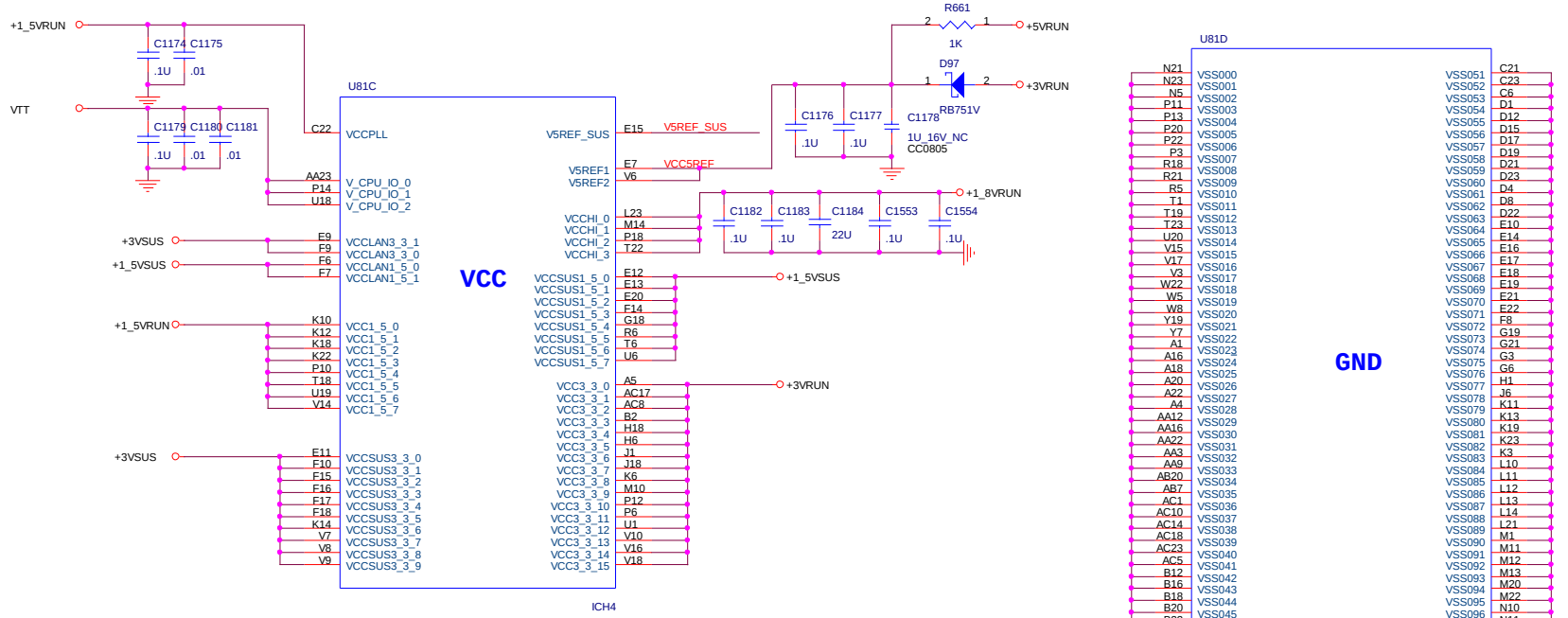

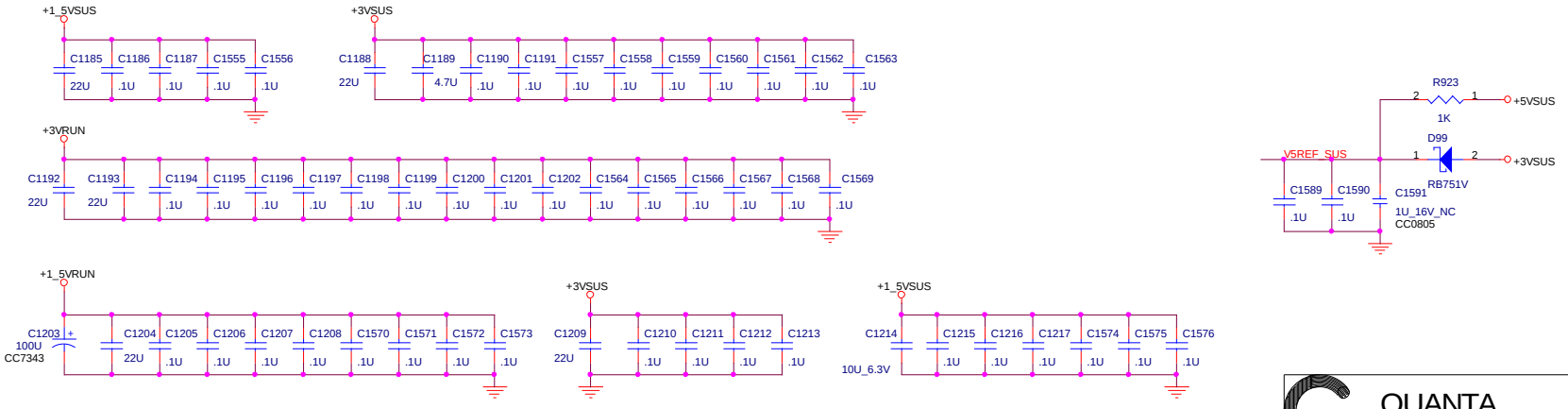

QUANTA COMPUTER

Title	ICH4-M (POWER&GND)
Size	Document Number JM2
Rev	3A
Date:	Monday, January 06, 2003
Sheet	11 of 49

PDF 文件使用 "pdfFactory Pro" 试用版本创建 www.fineprint.com.cn

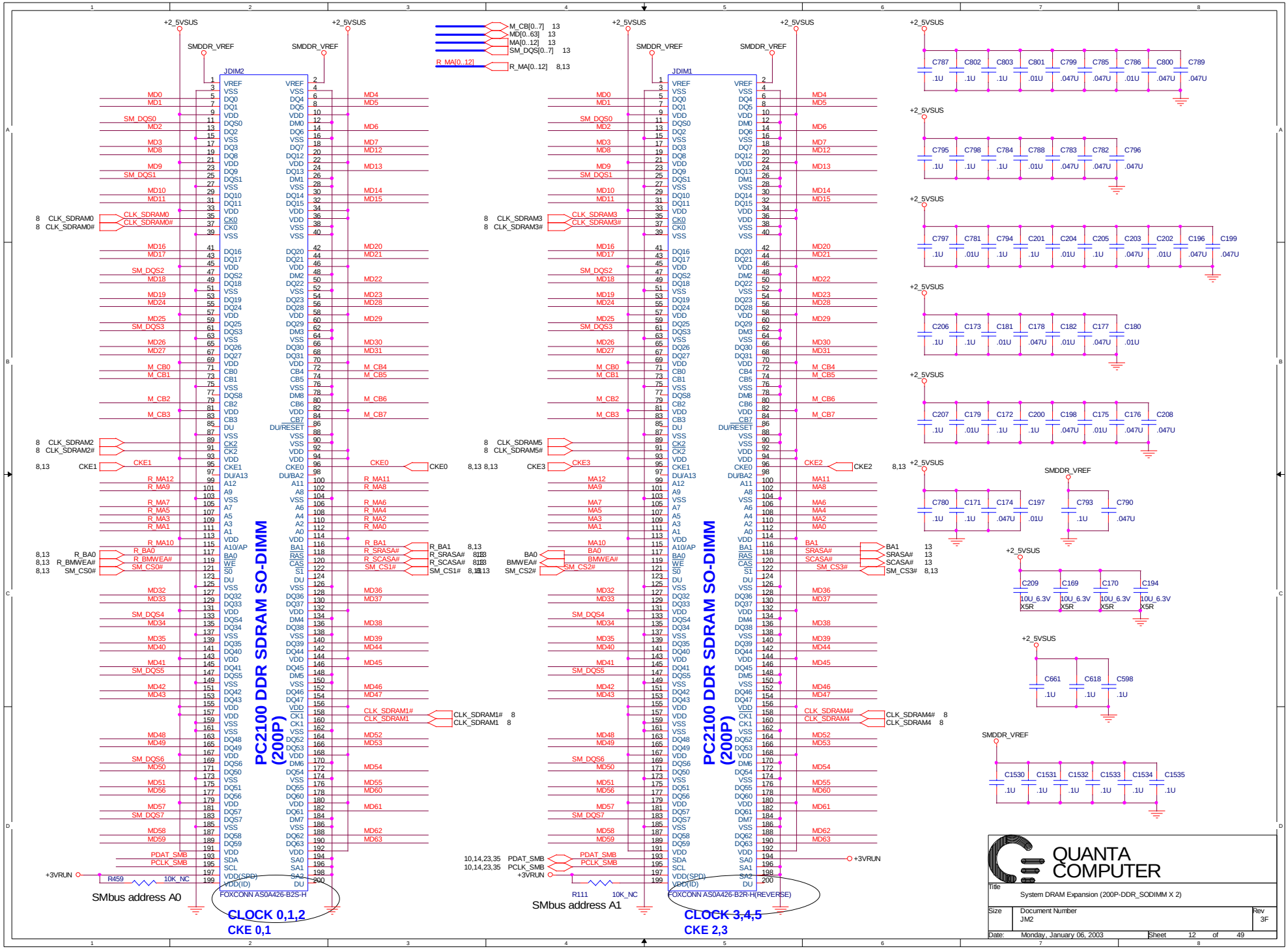

PDF 文件使用 "pdfFactory Pro" 试用版本创建 www.fineprint.com.cn

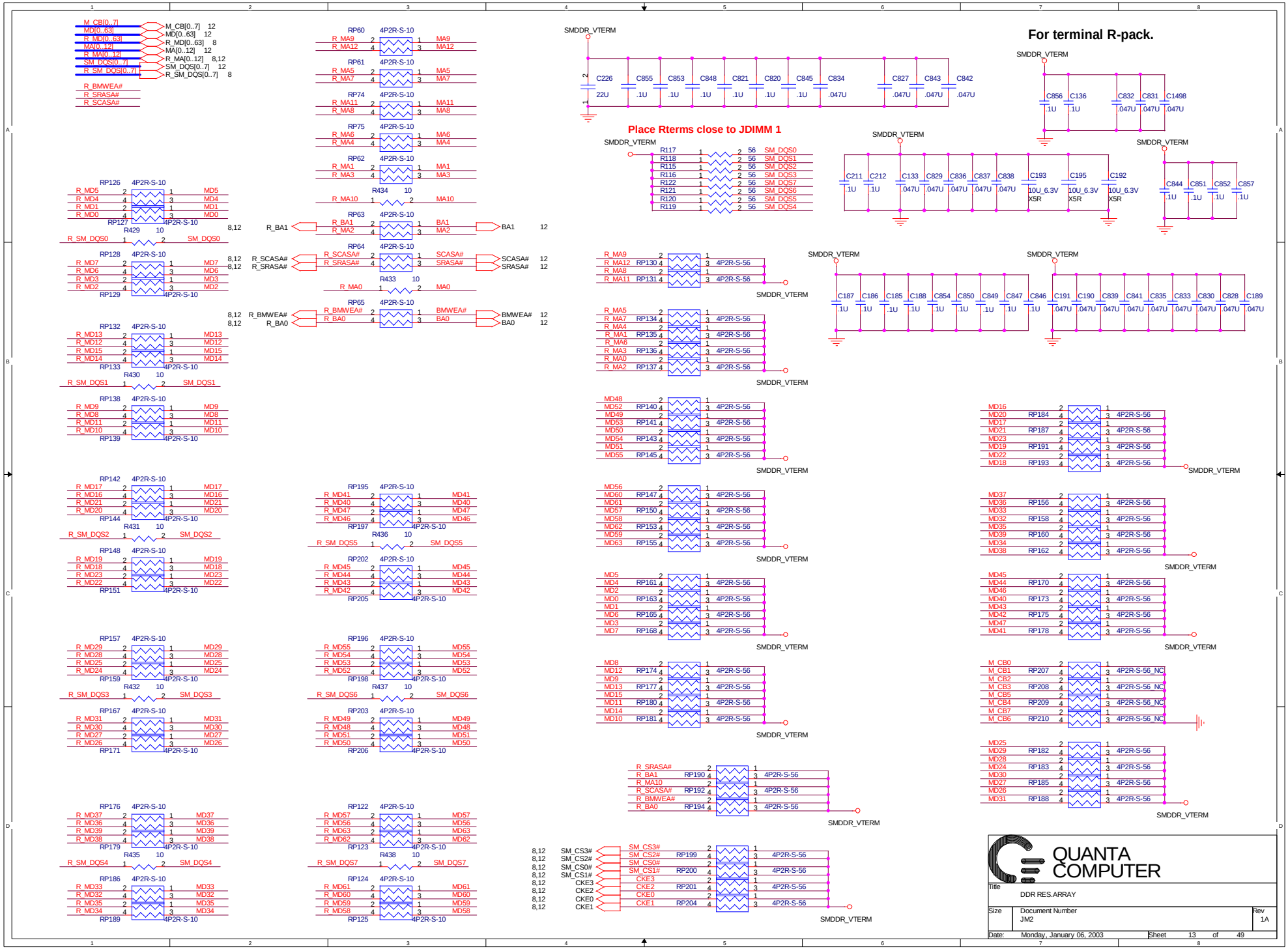

PDF 文件使用 "pdfFactory Pro" 试用版本创建 www.fineprint.com.cn

S2	S1	S0	CPU	3V66[0..4]	3V66_5/66IN
1	0	0	66	66IN	66 Input
1	0	1	100	66IN	66 Input
1	1	0	200	66IN	66 Input
1	1	1	133	66IN	66 Input
0	0	0	66	66	66 Input
0	0	1	100	66	66 Input
0	1	0	200	66	66 Input
0	1	1	133	66	66 Input

Place these termination to close CK408.

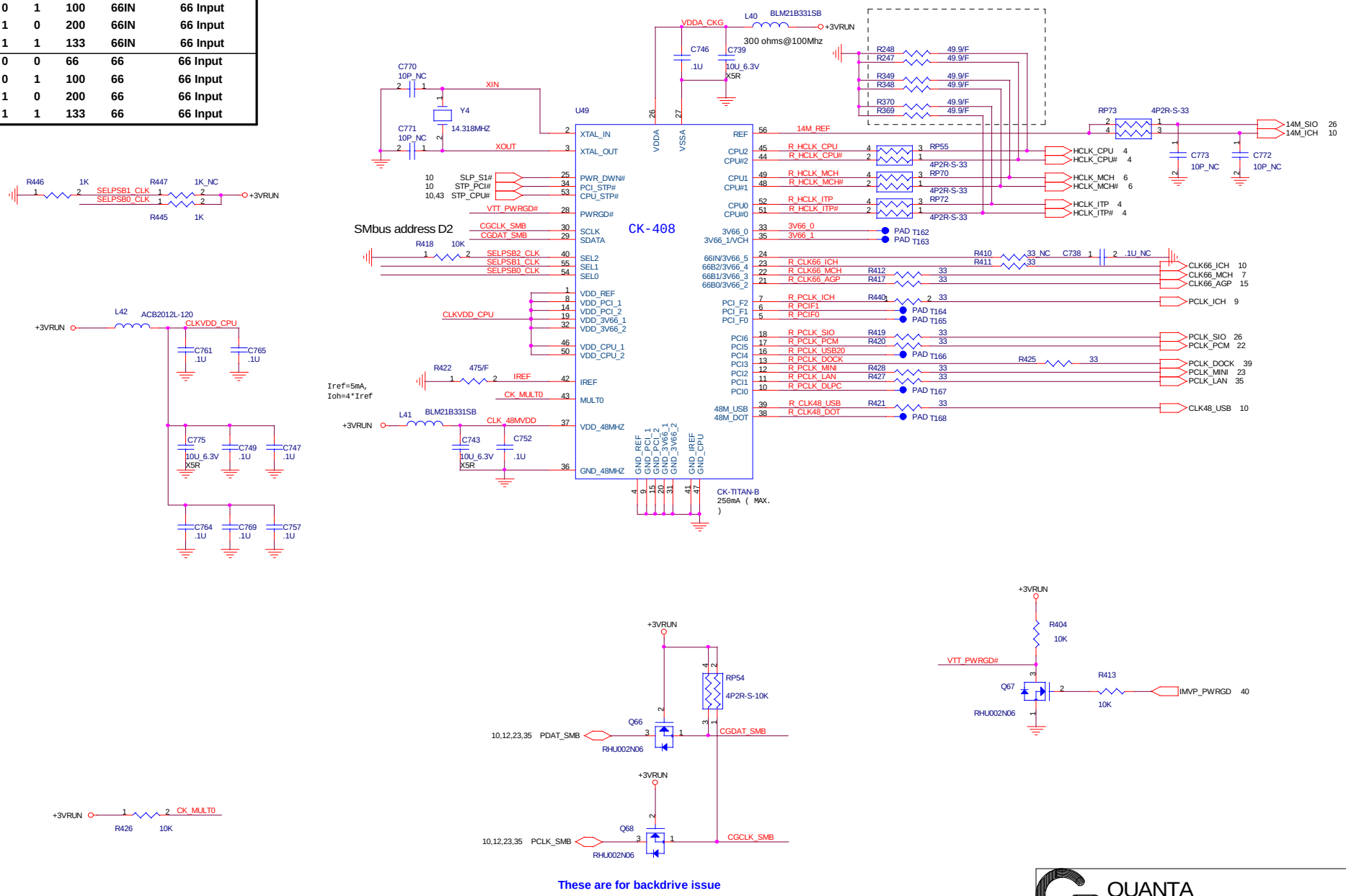

These are for backdrive issue

QUANTA COMPUTER

Title: CLOCK GENERATOR

Size: Document Number: JM2 Rev: 1A

Date: Monday, January 06, 2003 Sheet 14 of 49

PDF 文件使用 "pdfFactory Pro" 试用版本创建 www.fineprint.com.cn

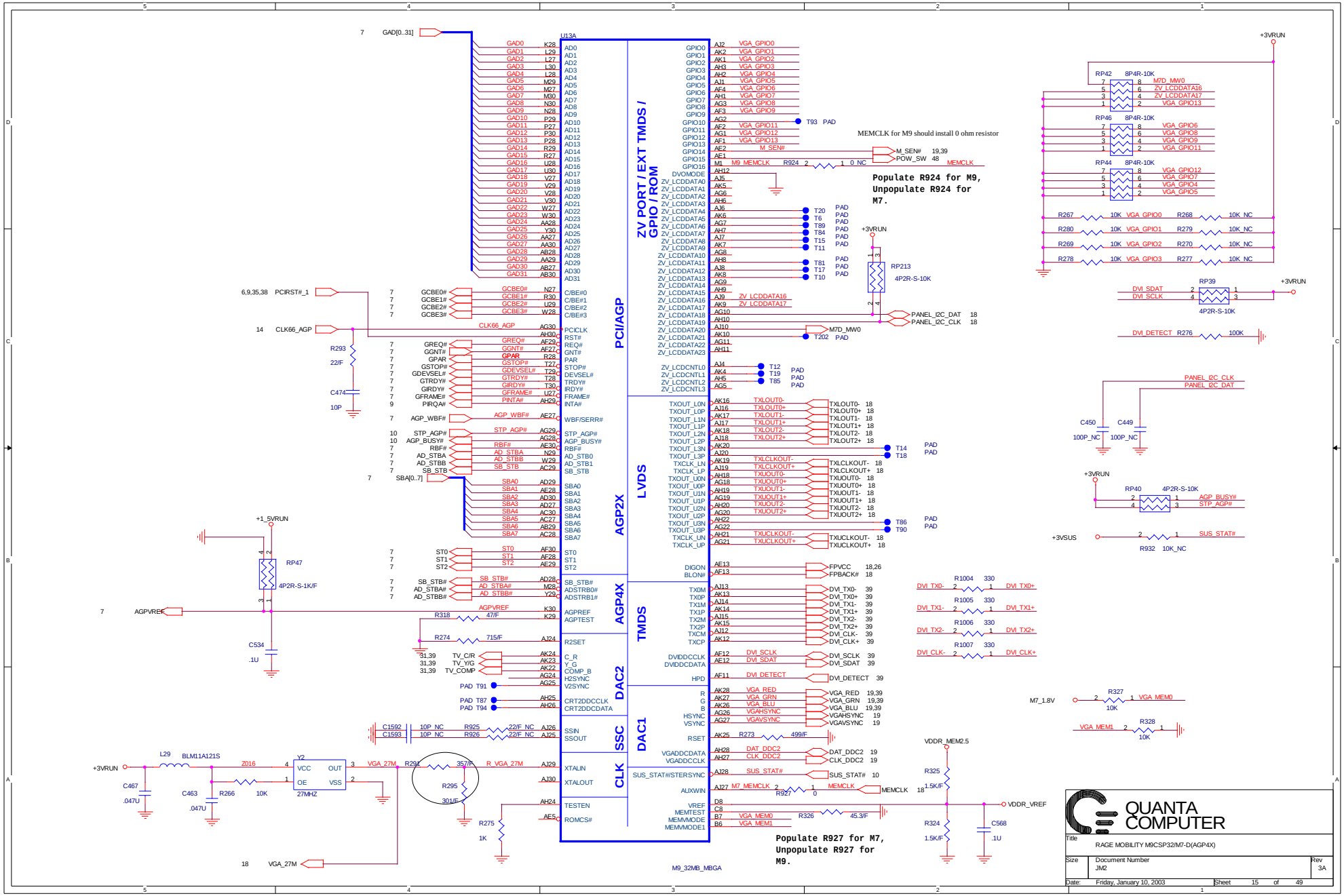

PDF 文件使用 "pdfFactory Pro" 试用版本创建 www.fineprint.com.cn

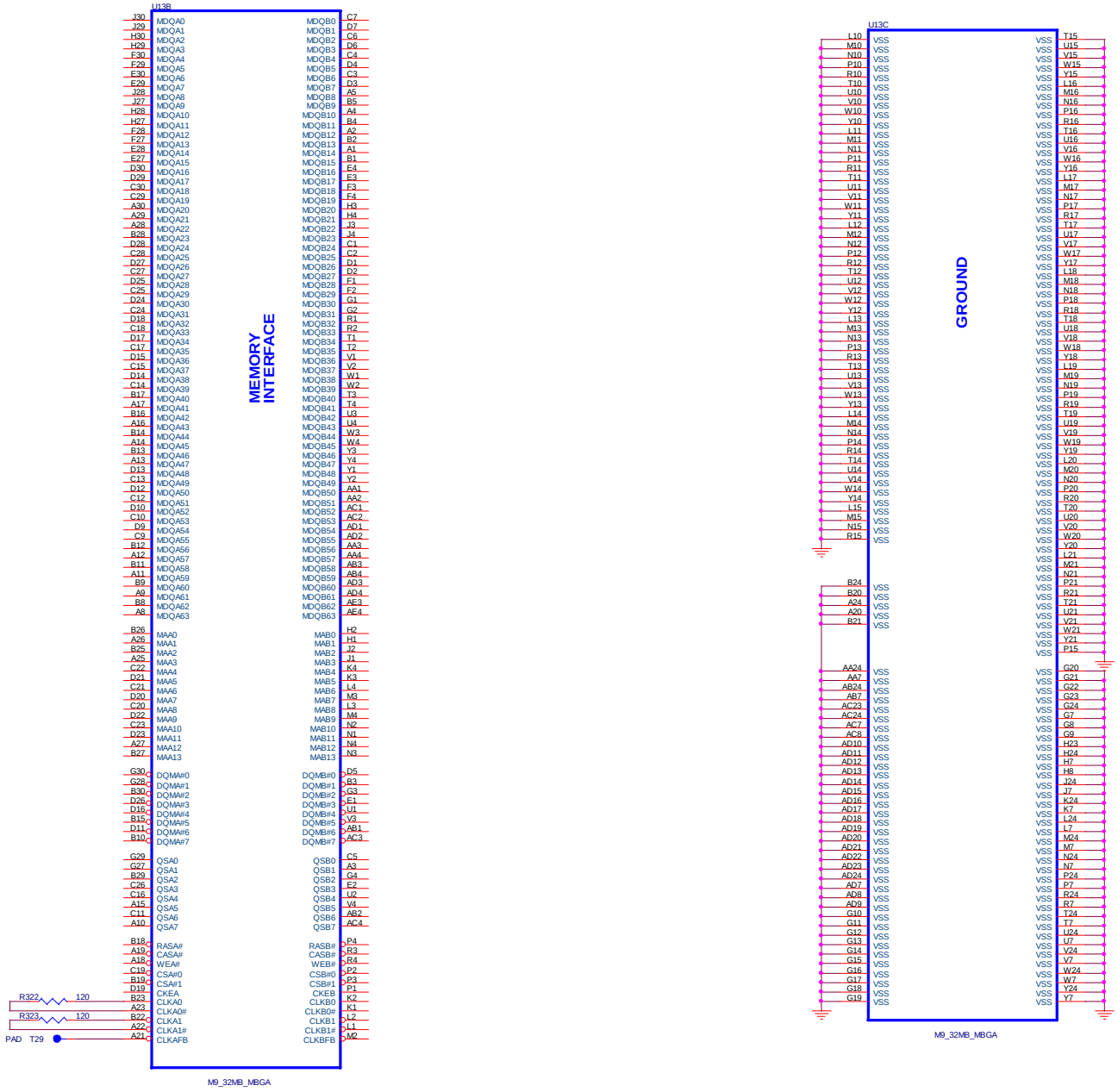

PDF 文件使用 "pdfFactory Pro" 试用版本创建 www.fineprint.com.cn

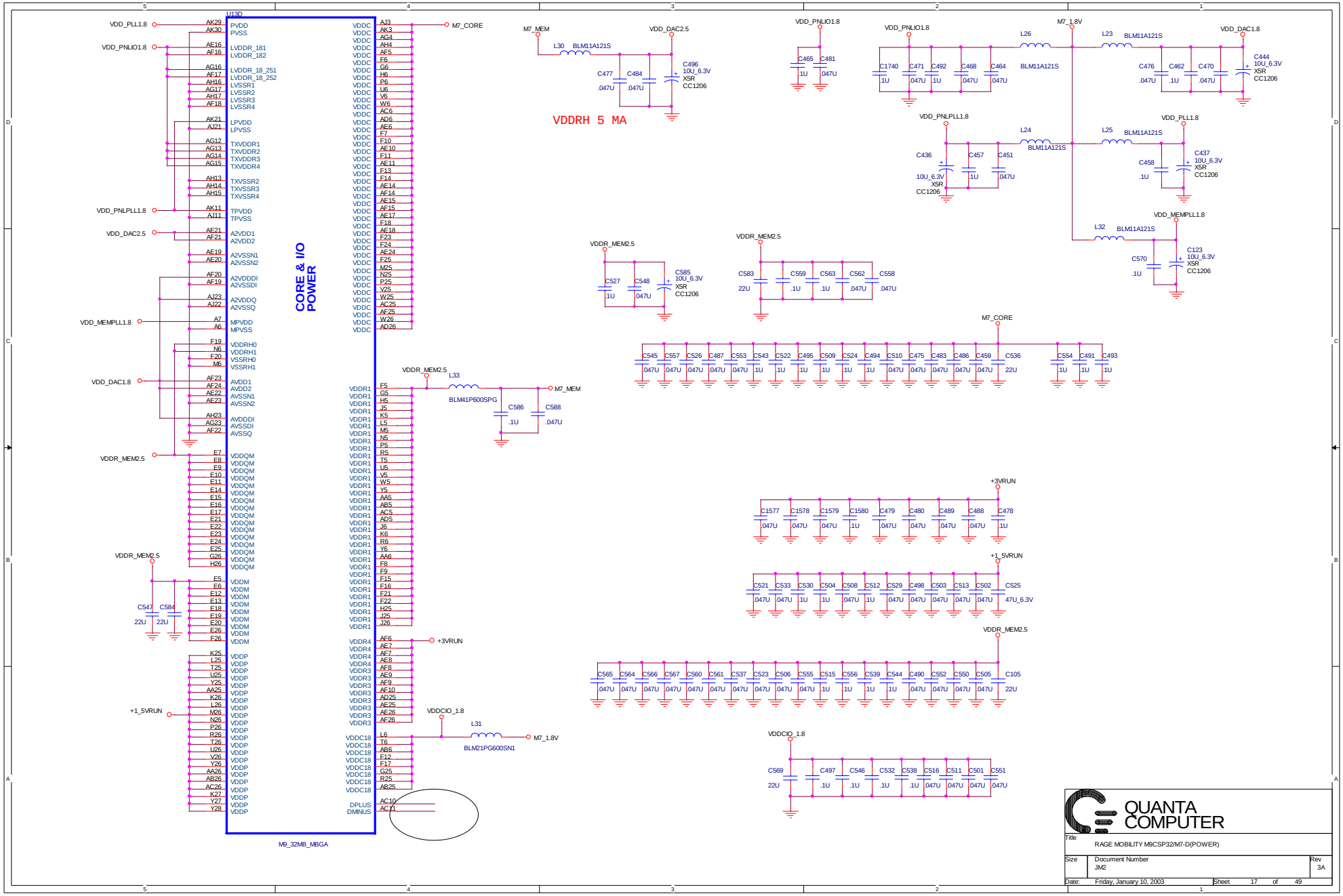

QUANTA COMPUTER

Title: RAGE MOBILITY M9CSP32/M7-D(POWER)

Size: | Document Number: JM2 | Rev: 3A

Date: Friday, January 10, 2003 | Sheet 17 of 49

PDF 文件使用 "pdfFactory Pro" 试用版本创建 www.fineprint.com.cn

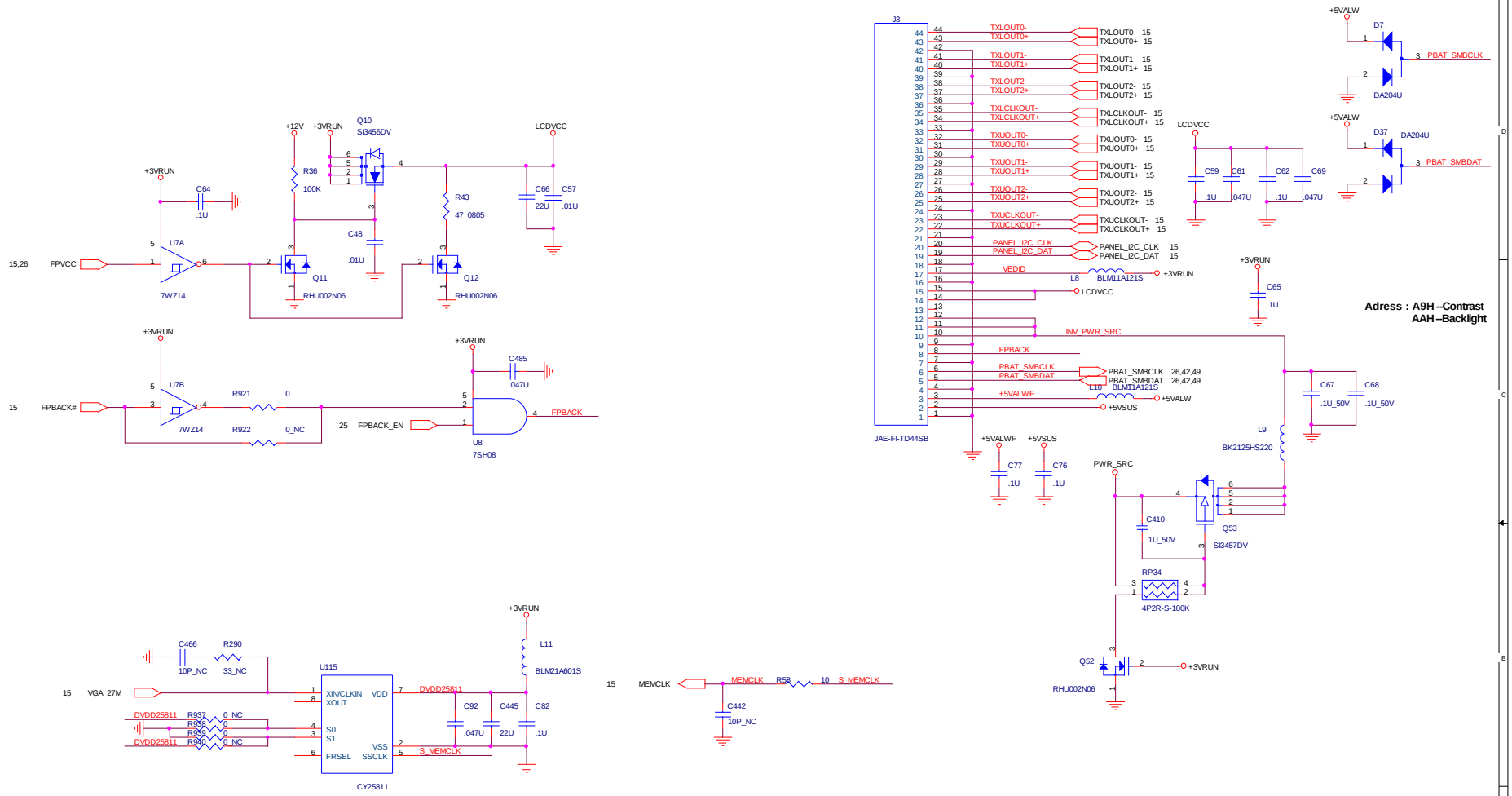

S1	0	0	0	NC	1	1	NC	1	NC
S0	0	NC	1	0	1	0	1	NC	NC
Mode	Center	Center	Center	Center	Down	Down	Down	Down	No spread
Rate	+-1.2%	+-0.9%	+-0.5%	+-0.4%	-2.5%	-1.8%	-1.5%	-0.6%	0

QUANTA COMPUTER

Title: LCD CONN&CY25245

Size: Document Number: JM2 | Rev: 1A

Date: Monday, January 06, 2003 | Sheet 18 of 49

PDF 文件使用 "pdfFactory Pro" 试用版本创建 www.fineprint.com.cn

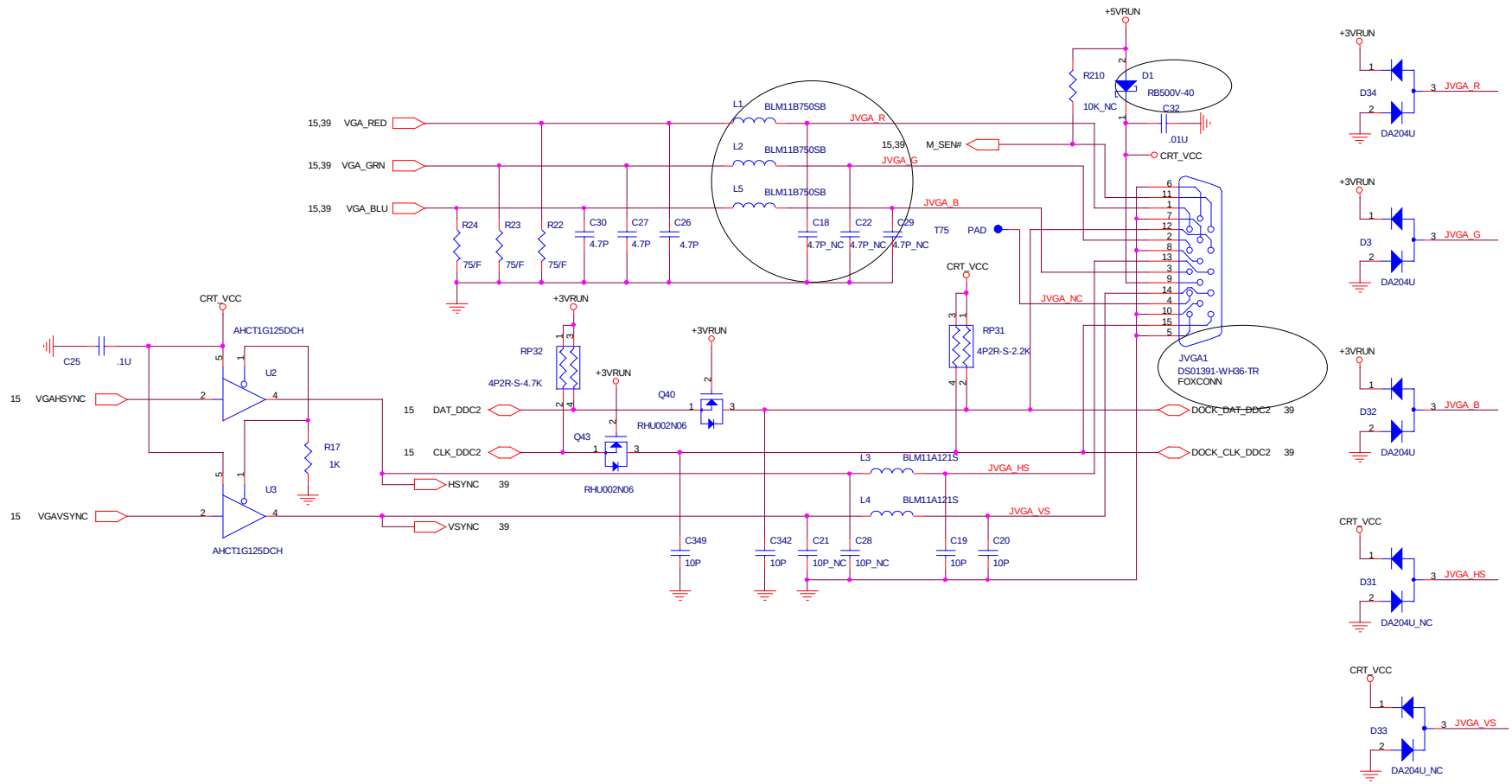

QUANTA COMPUTER

Title	CRT CONN	
Size	Document Number JM2	Rev 3F
Date: Monday, January 06, 2003	Sheet 19 of 49	

PDF 文件使用 "pdfFactory Pro" 试用版本创建 www.fineprint.com.cn

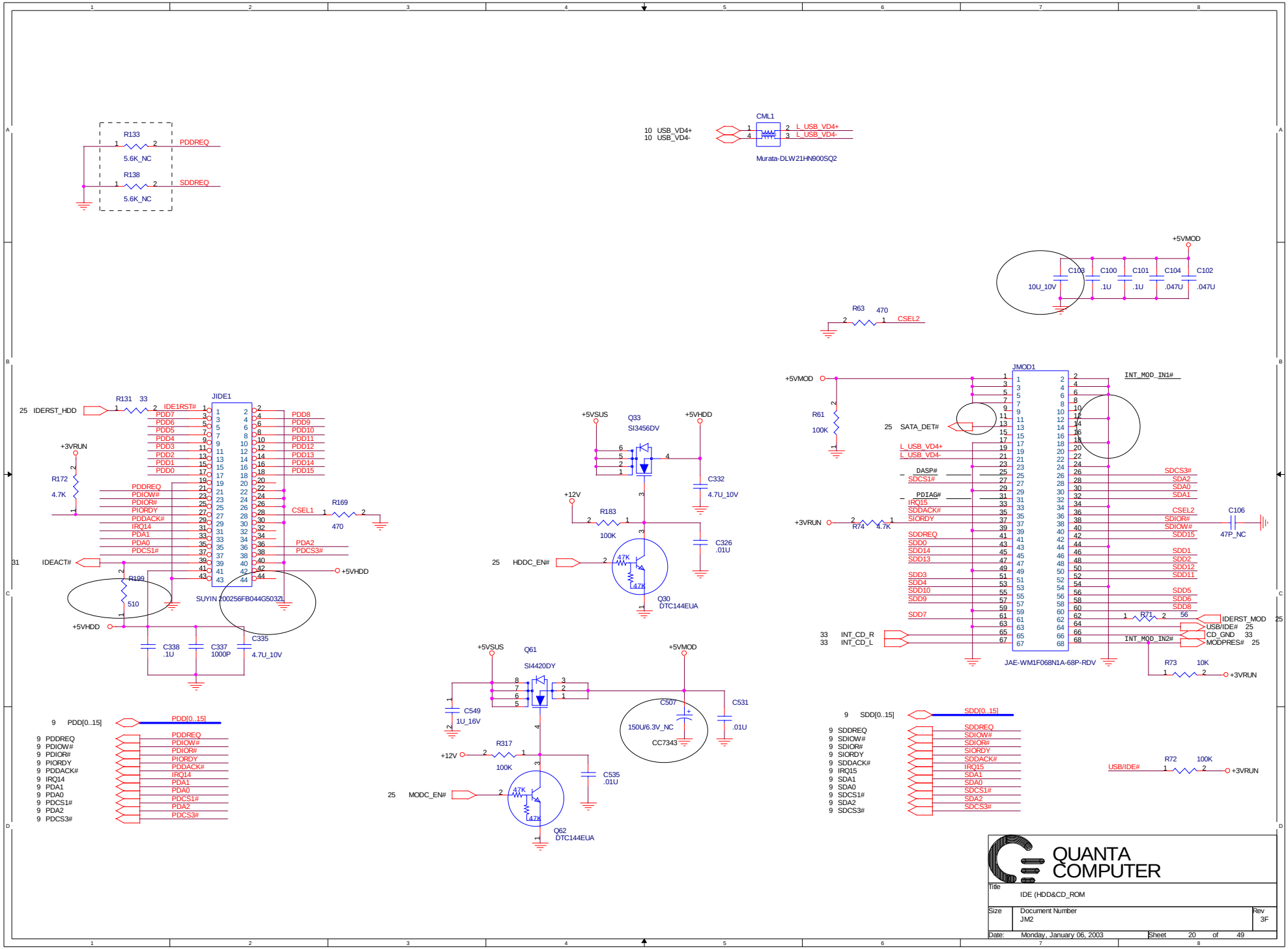

PDF 文件使用 "pdfFactory Pro" 试用版本创建 www.fineprint.com.cn

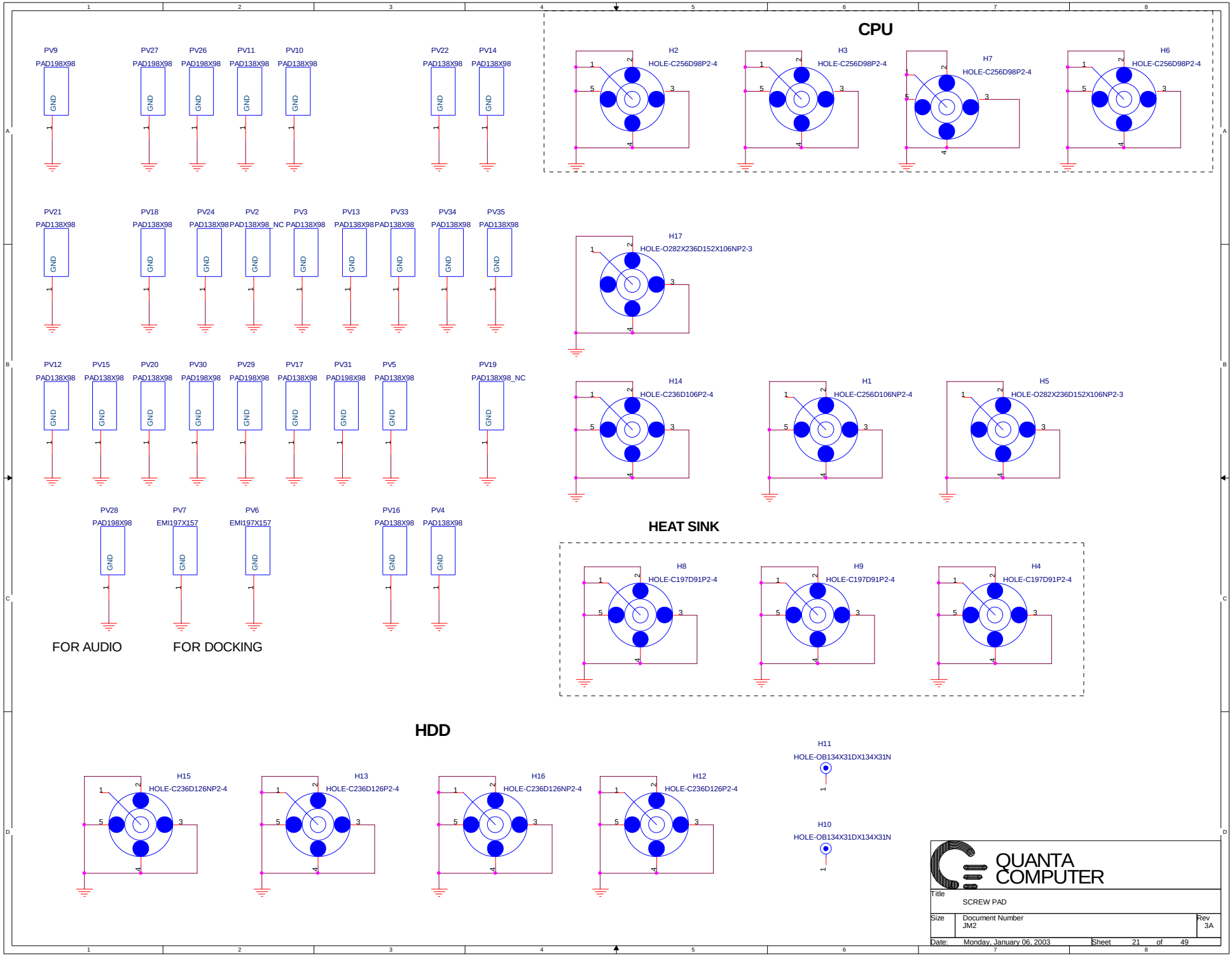

PDF 文件使用 "pdfFactory Pro" 试用版本创建 www.fineprint.com.cn

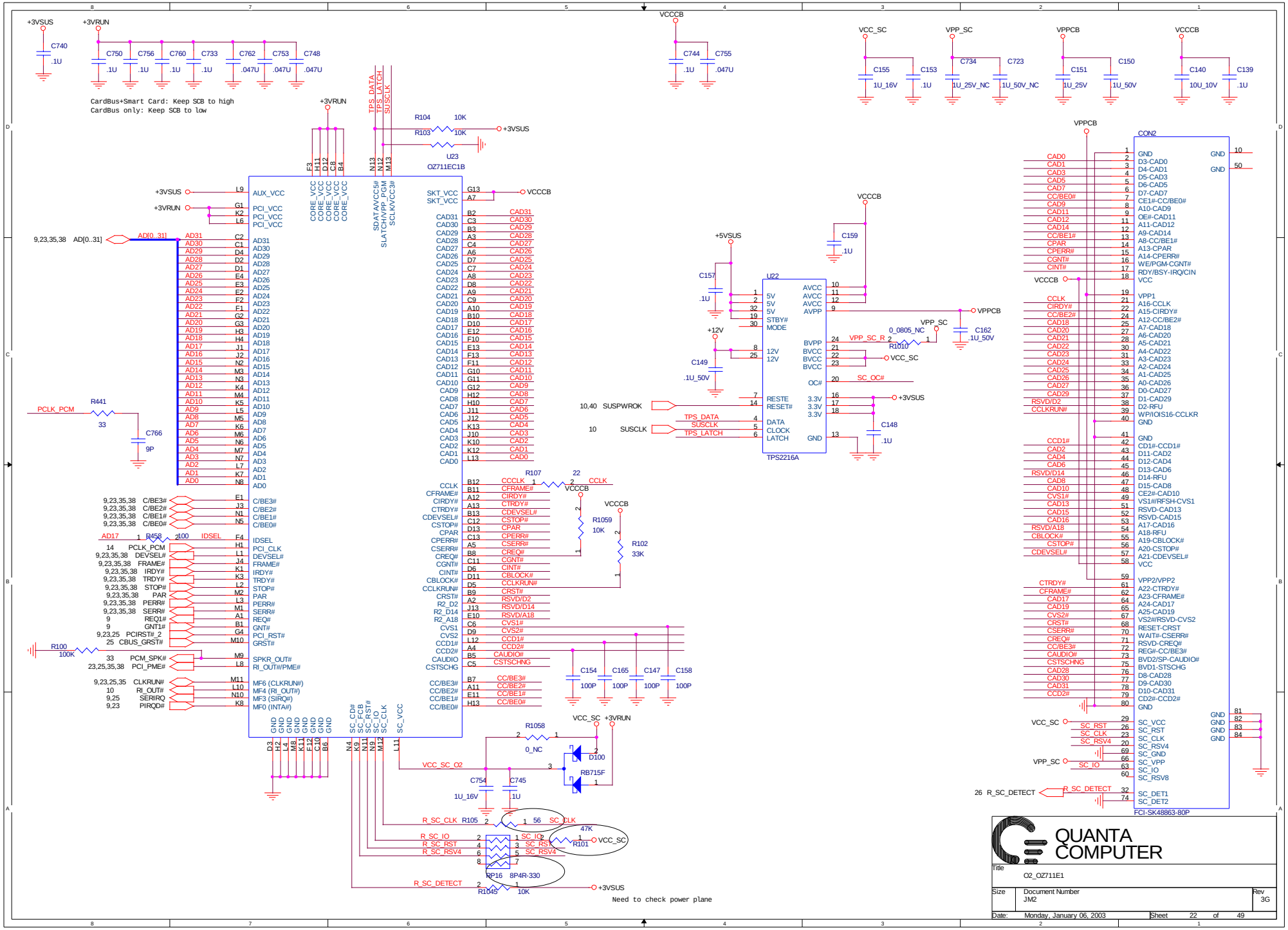

PDF 文件使用 "pdfFactory Pro" 试用版本创建 www.fineprint.com.cn

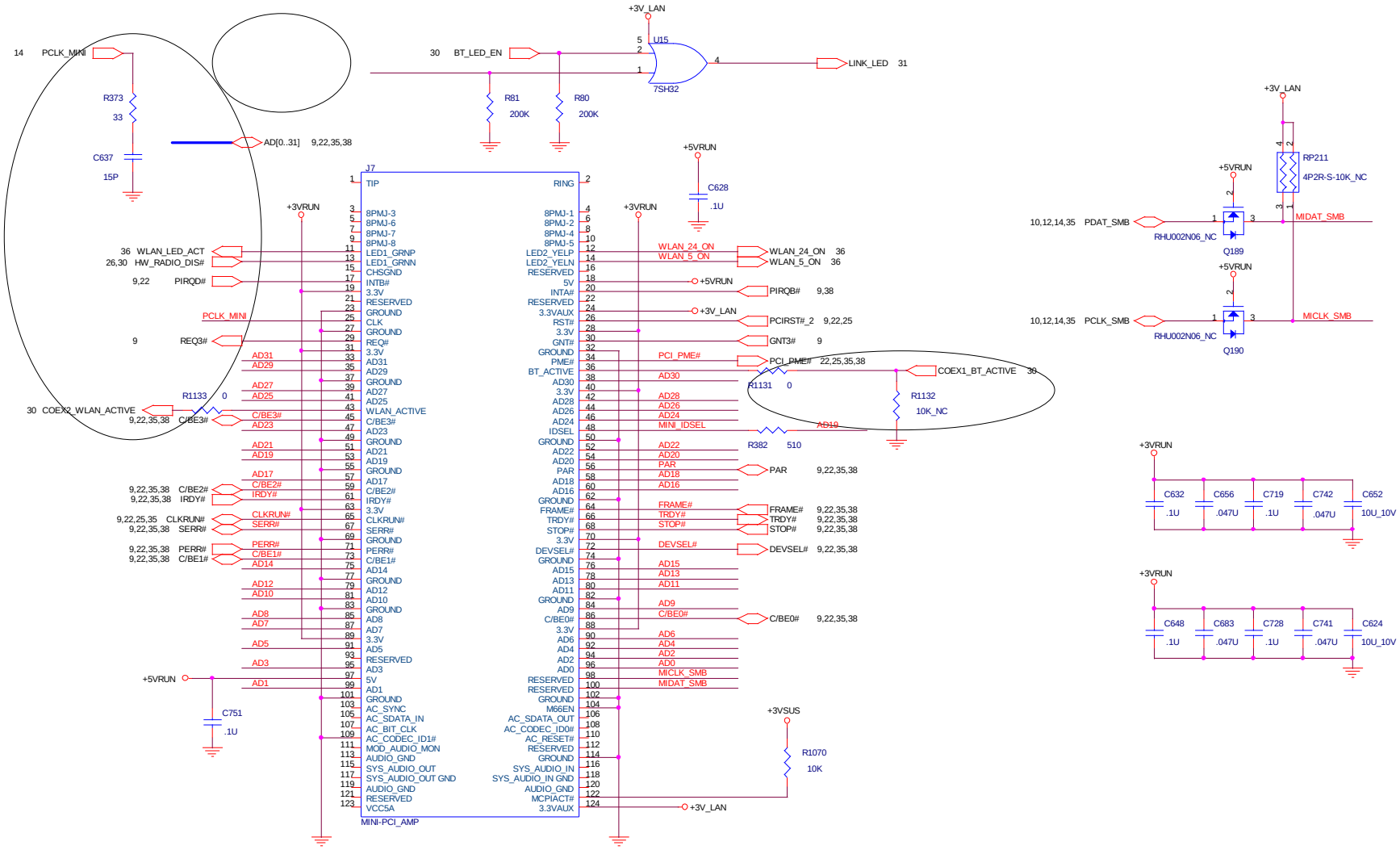

QUANTA COMPUTER

Title	MINI-PCI &MDC		
Size	Document Number JM2		Rev 3A
Date: Monday, January 06, 2003		Sheet 23 of 49	

PDF 文件使用 "pdfFactory Pro" 试用版本创建 www.fineprint.com.cn

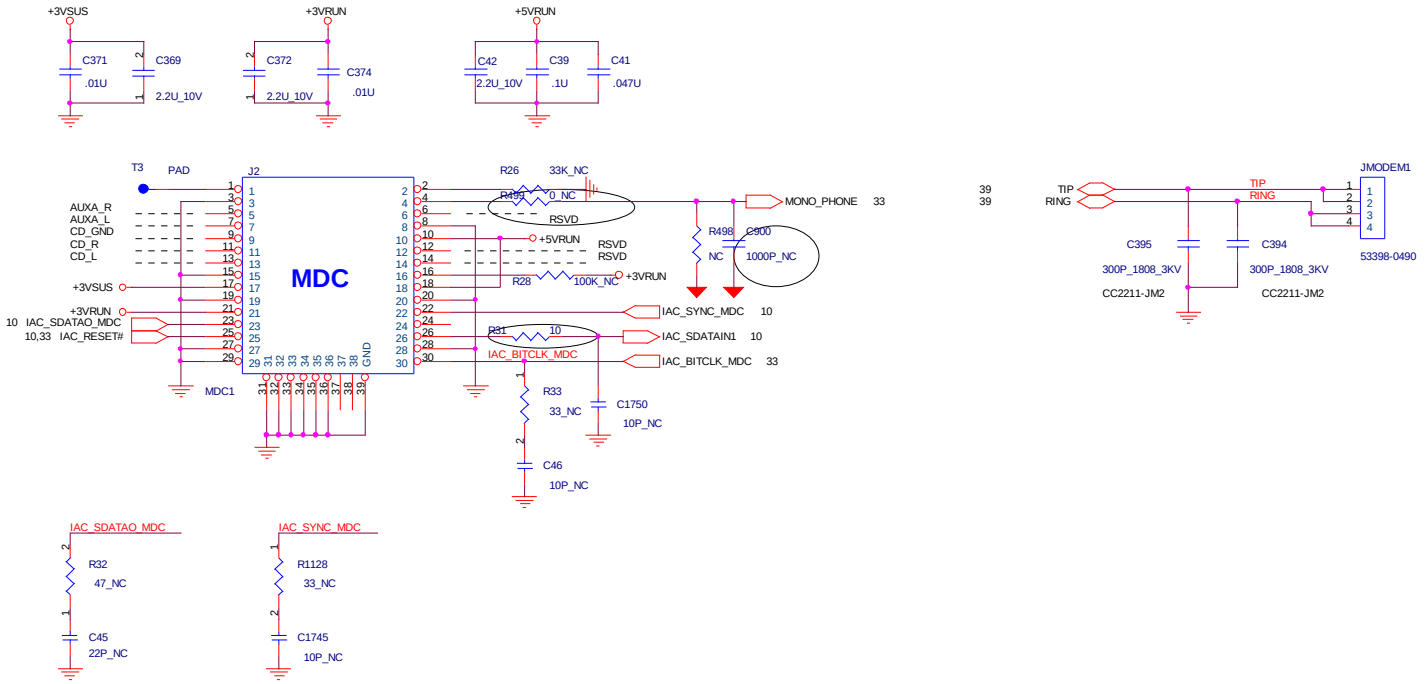

QUANTA COMPUTER

Title	MDC CONN.	
Size	Document Number JM2	Rev 3A
Date: Monday, January 06, 2003	Sheet 24 of 49	

PDF 文件使用 "pdfFactory Pro" 试用版本创建 www.fineprint.com.cn

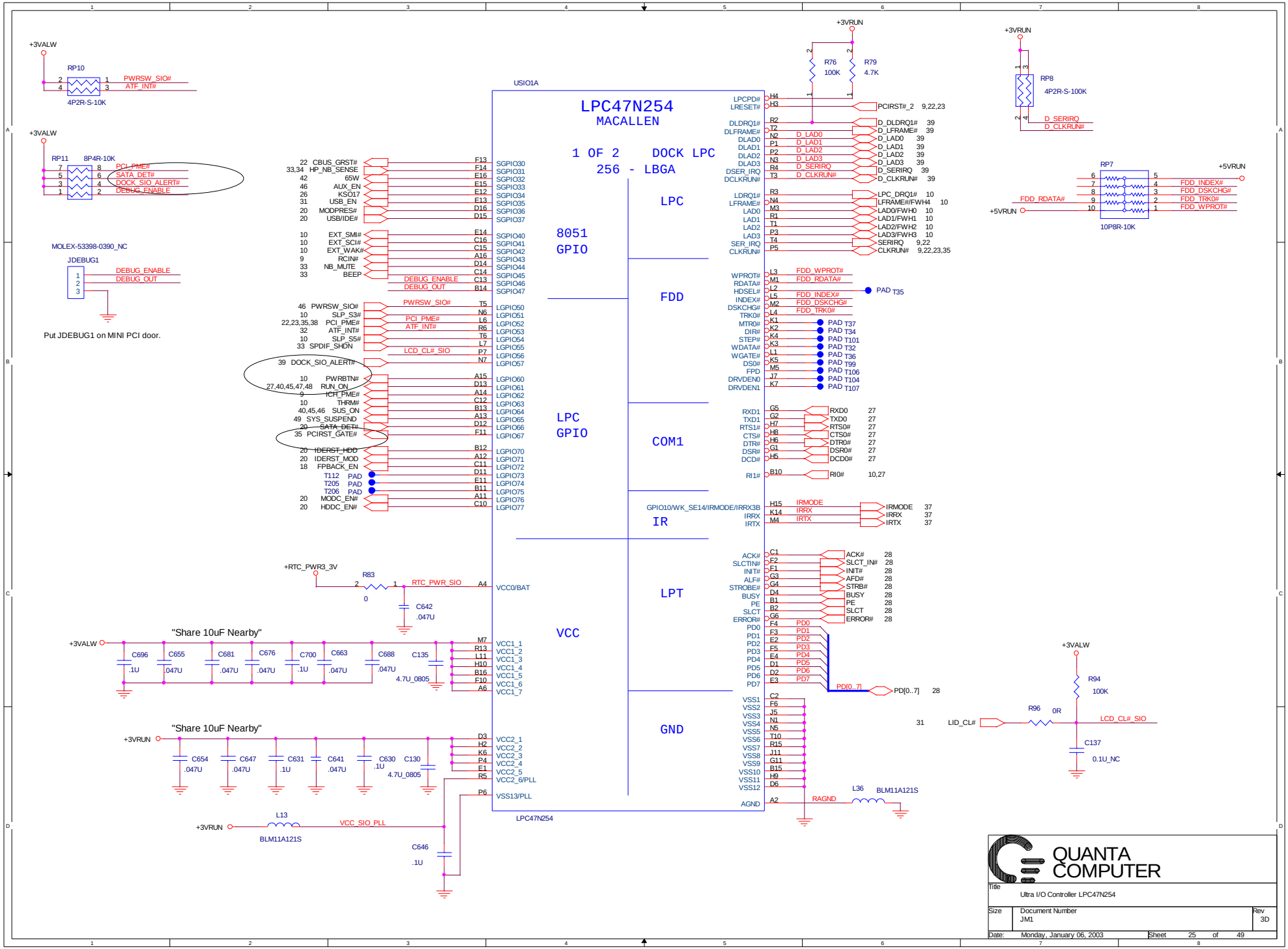

PDF 文件使用 "pdfFactory Pro" 试用版本创建 www.fineprint.com.cn

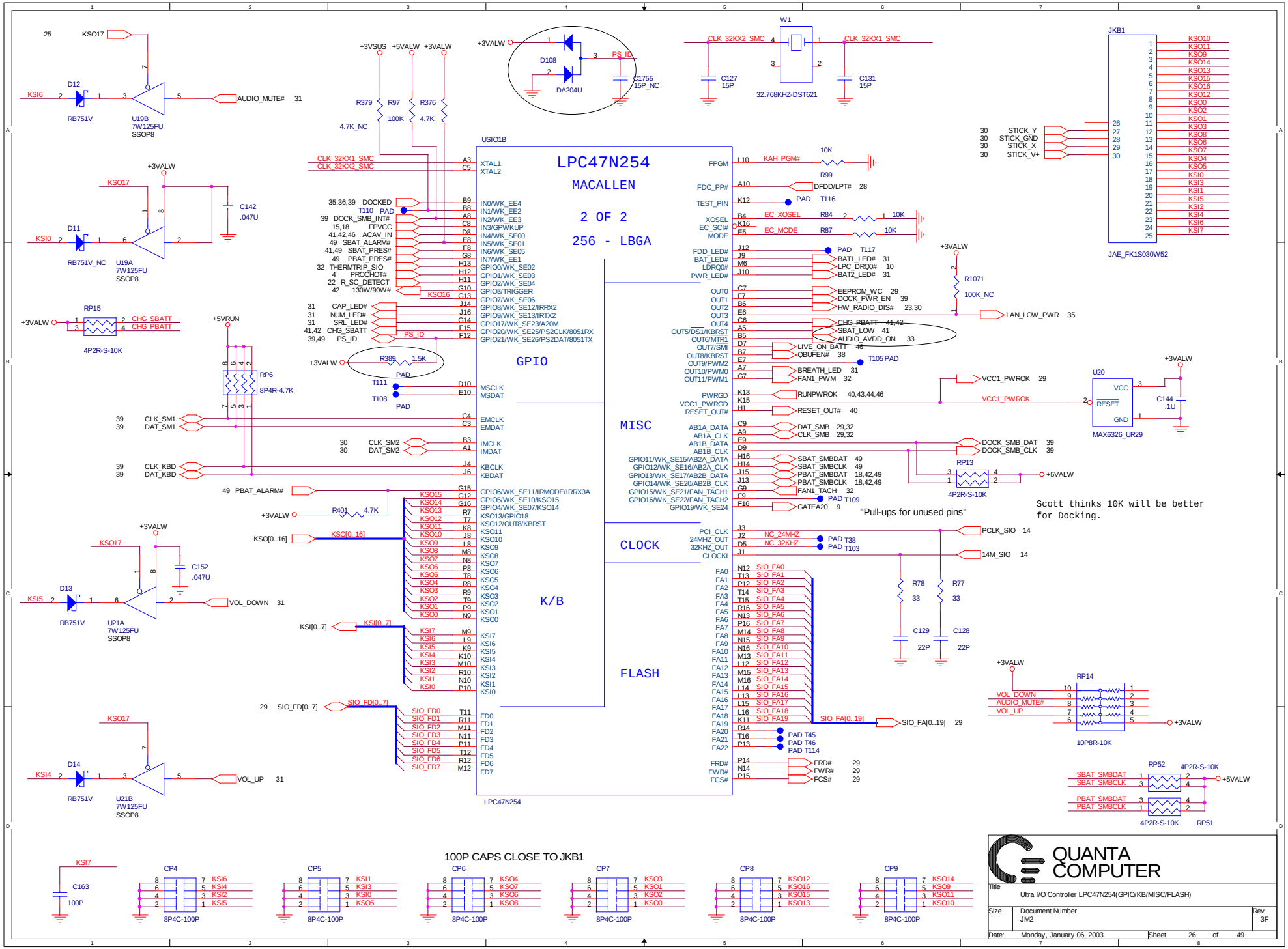

PDF 文件使用 "pdfFactory Pro" 试用版本创建 www.fineprint.com.cn

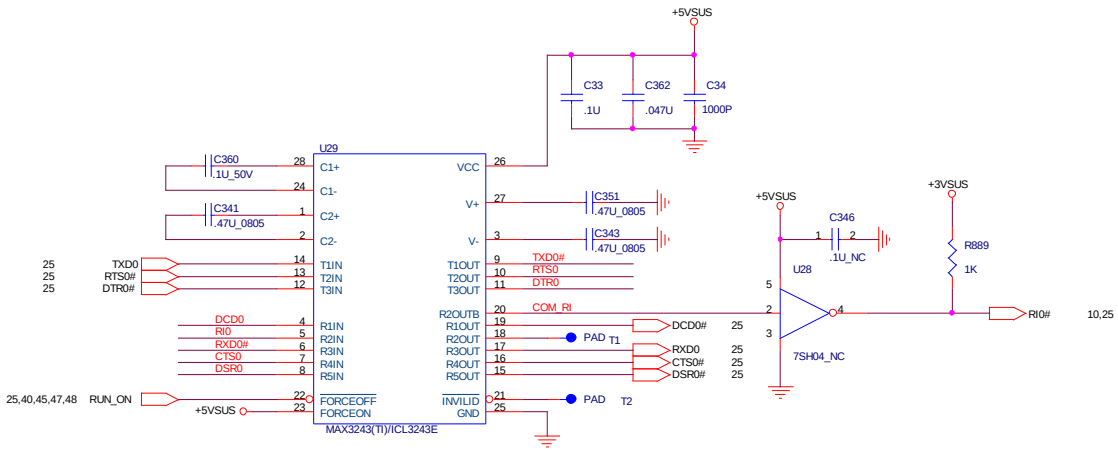

If MAX3243 pin 22 tied to RUN_ON,then it can not support Ring Out

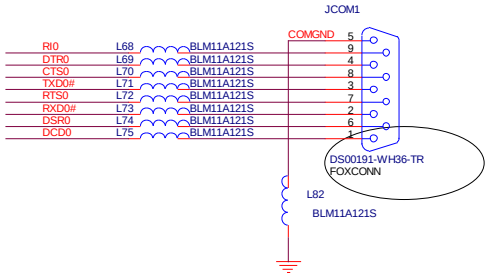

Place these beads close to JCOM1 as soon as possible

QUANTA COMPUTER

Title	SERIAL PORT	
Size	Document Number JM2	Rev 3F
Date: Monday, January 06, 2003	Sheet 27 of 49	

PDF 文件使用 "pdfFactory Pro" 试用版本创建 www.fineprint.com.cn

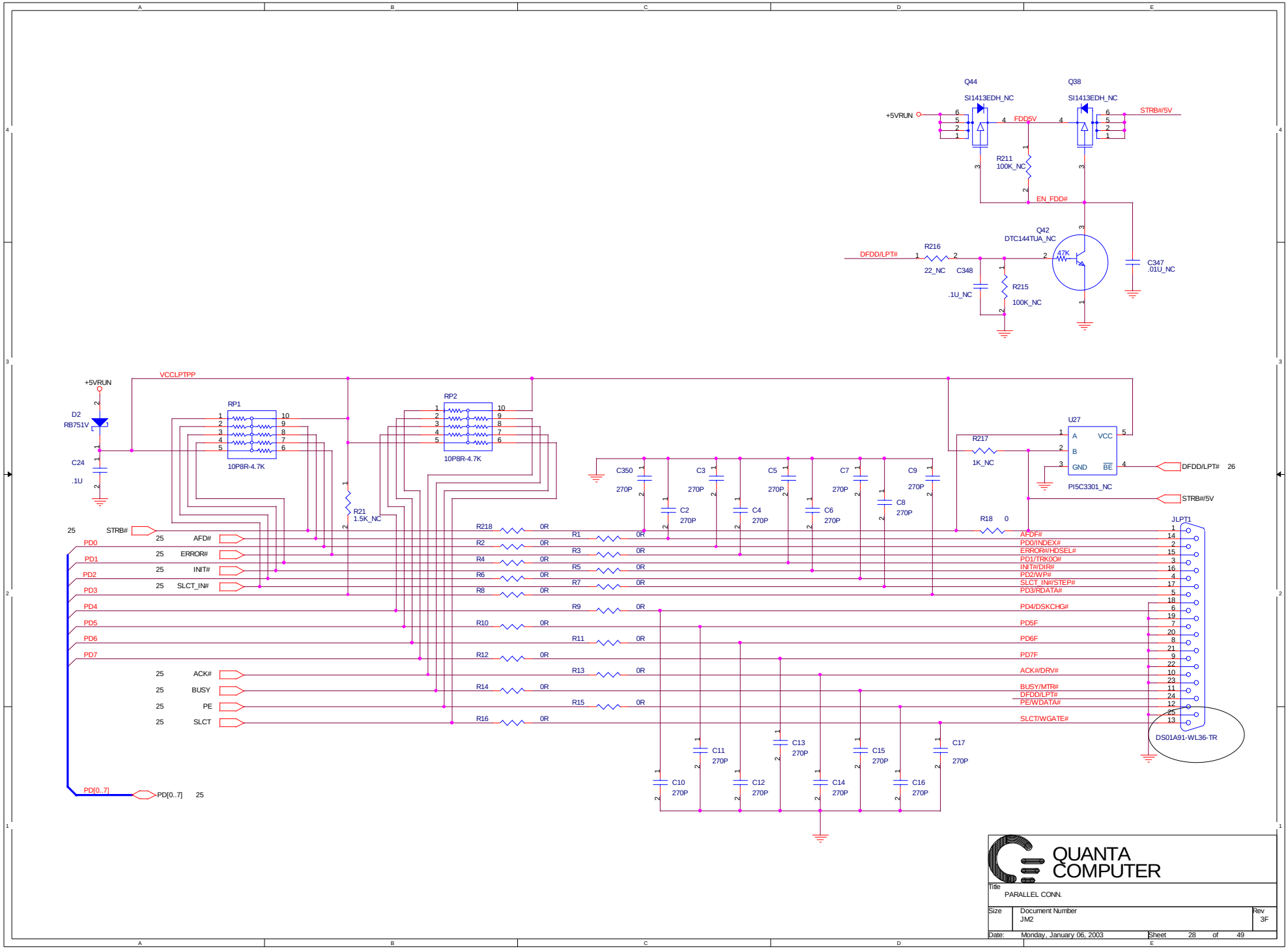

PDF 文件使用 "pdfFactory Pro" 试用版本创建 www.fineprint.com.cn

8Mbit (1M Byte),NO PLCC TYPE

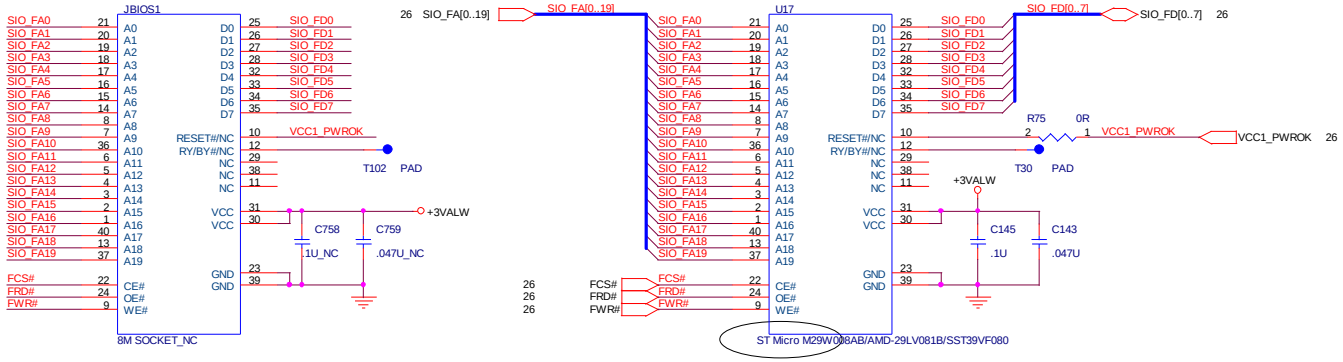

AMD :Pin 10 is RESET# ; Pin12 is RY/BY#
SST :Pin10,12 are NC

1.AMD-29LV081B require MAX 500nS Tready for it's hardware reset.And MAX6326_UR29 has >100mS reset timing.So we can tie it's reset# pin to +3VALW directly.
2.SIO has internal 20 mS delay of VCC1_PWROK

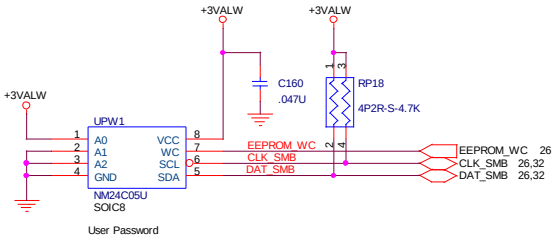

SMbus address A2

QUANTA COMPUTER

Title	FLASH		
Size	Document Number JM2		Rev 3A
Date: Monday, January 06, 2003	Sheet 29 of 49		

PDF 文件使用 "pdfFactory Pro" 试用版本创建 www.fineprint.com.cn

Touch Pad

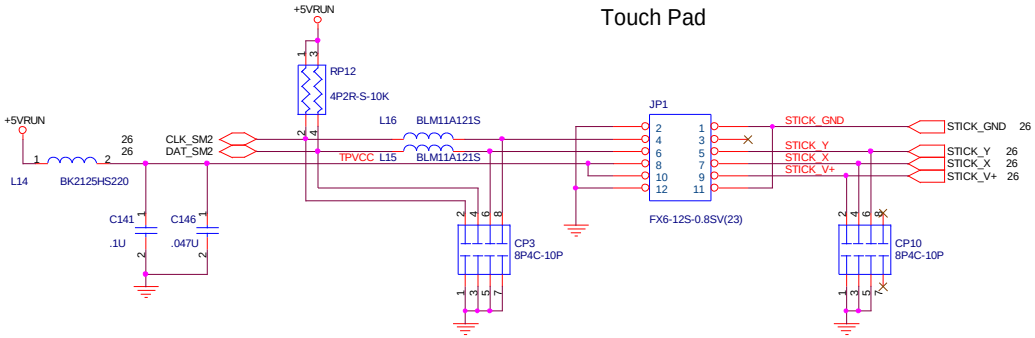

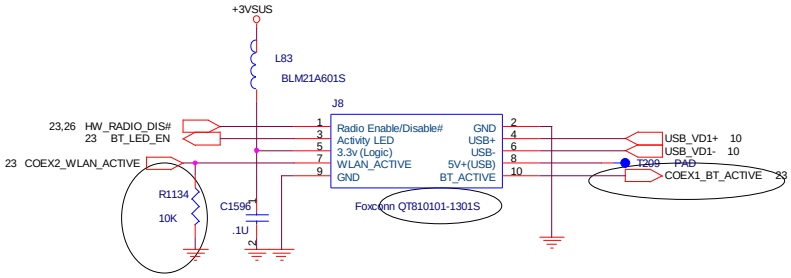

QUANTA COMPUTER

Title	TOUCH PAD & BULE TOOTH	
Size	Document Number JM2	Rev 3A
Date: Monday, January 06, 2003	Sheet 30 of 49	

PDF 文件使用 "pdfFactory Pro" 试用版本创建 www.fineprint.com.cn

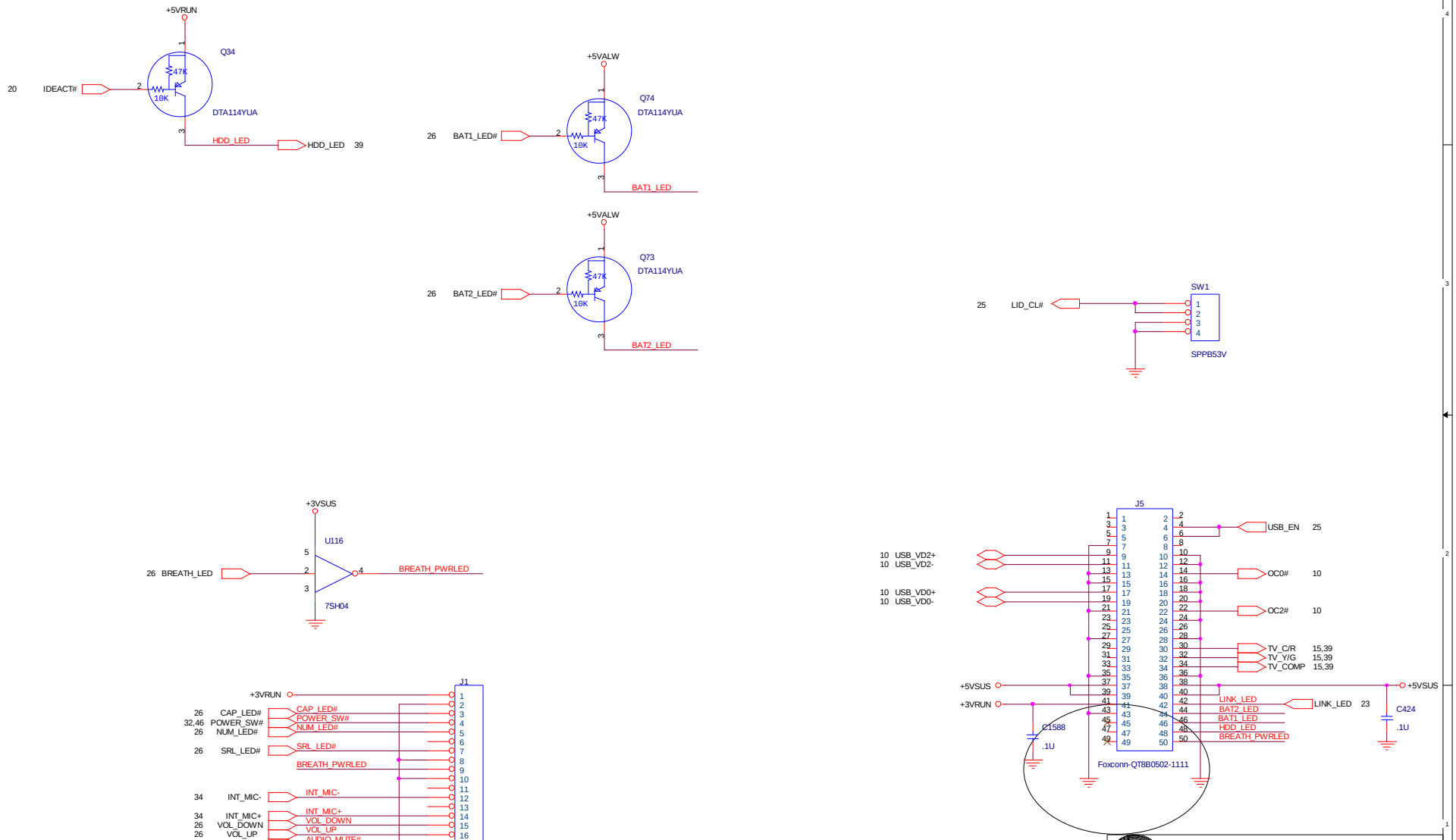

QUANTA COMPUTER

Title	SWITCH & LED	
Size	Document Number JM2	Rev 3G
Date: Monday, January 06, 2003	Sheet 31 of 49	

PDF 文件使用 "pdfFactory Pro" 试用版本创建 www.fineprint.com.cn

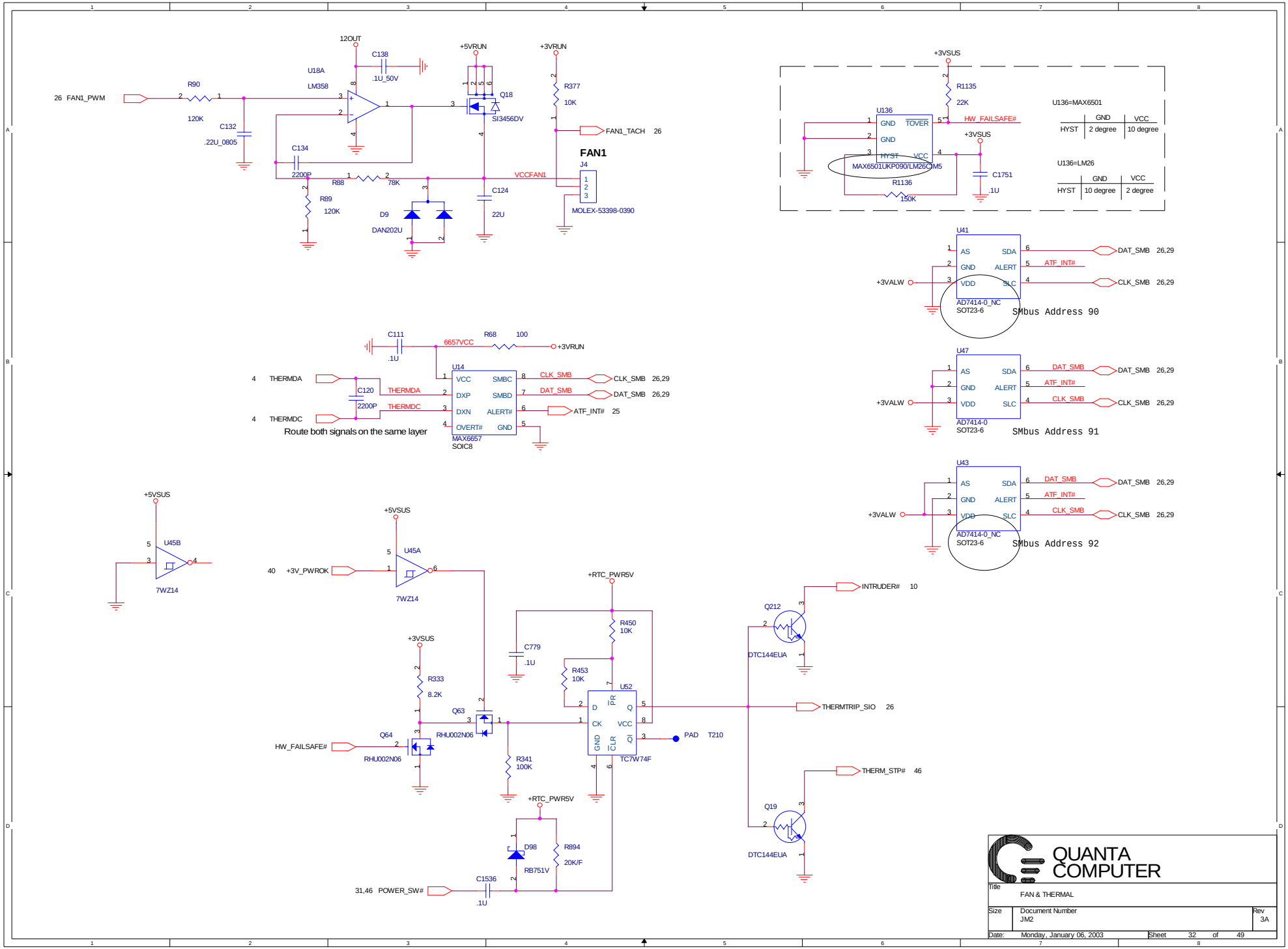

PDF 文件使用 "pdfFactory Pro" 试用版本创建 www.fineprint.com.cn

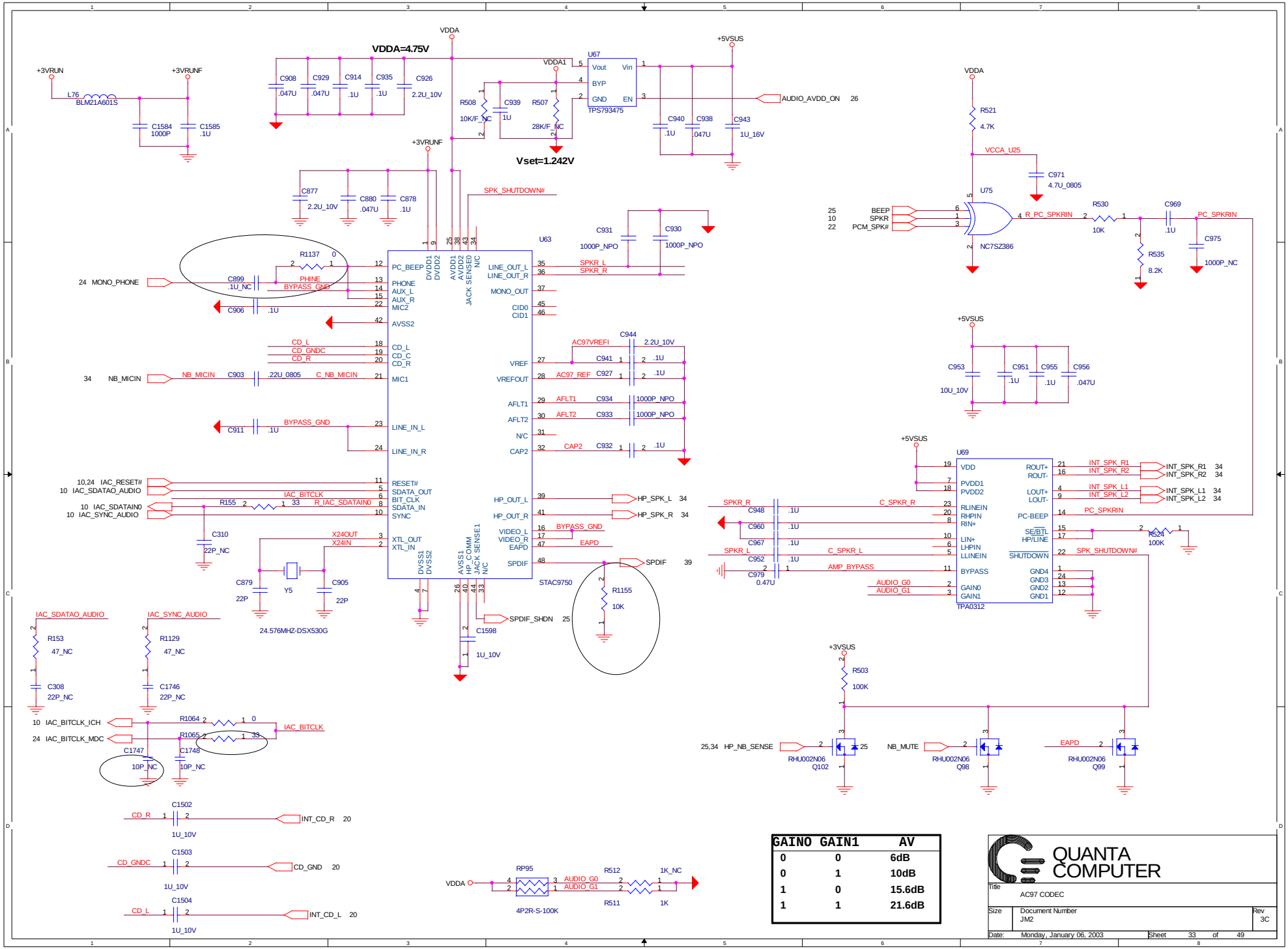

GAINO	GAIN1	AV
0	0	6dB
0	1	10dB
1	0	15.6dB
1	1	21.6dB

PDF 文件使用 "pdfFactory Pro" 试用版本创建 www.fineprint.com.cn

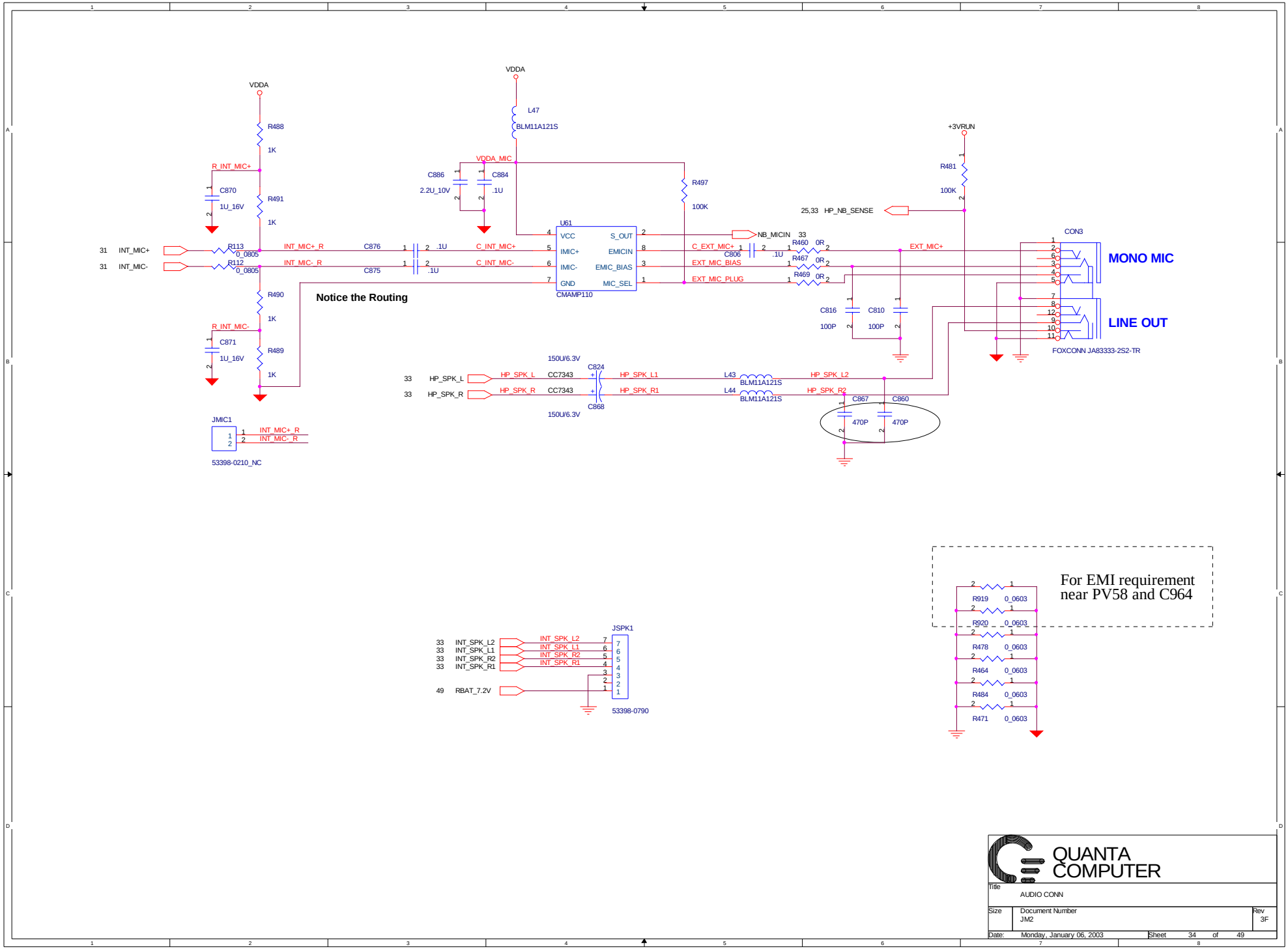

PDF 文件使用 "pdfFactory Pro" 试用版本创建 www.fineprint.com.cn

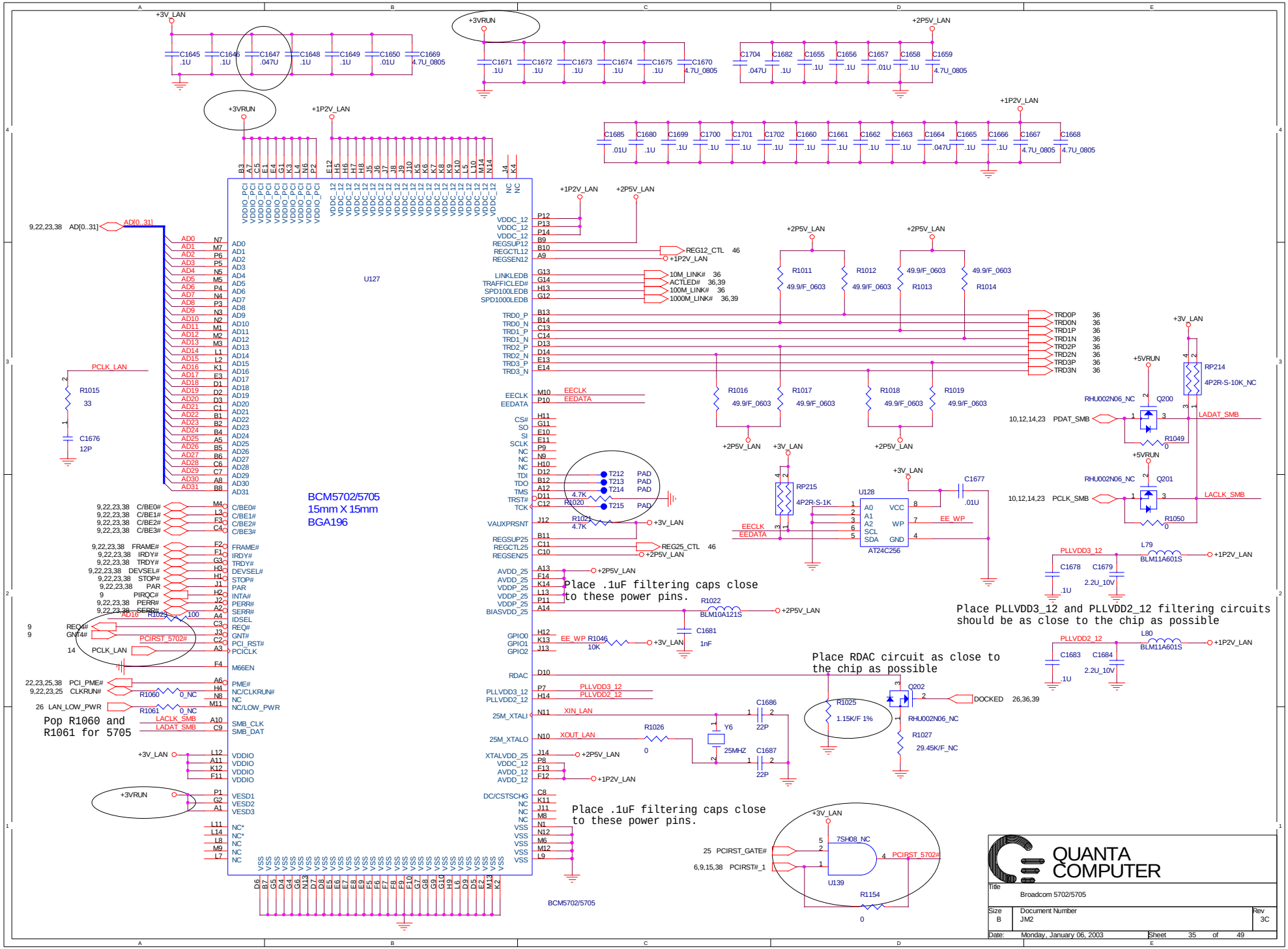

PDF 文件使用 "pdfFactory Pro" 试用版本创建 www.fineprint.com.cn

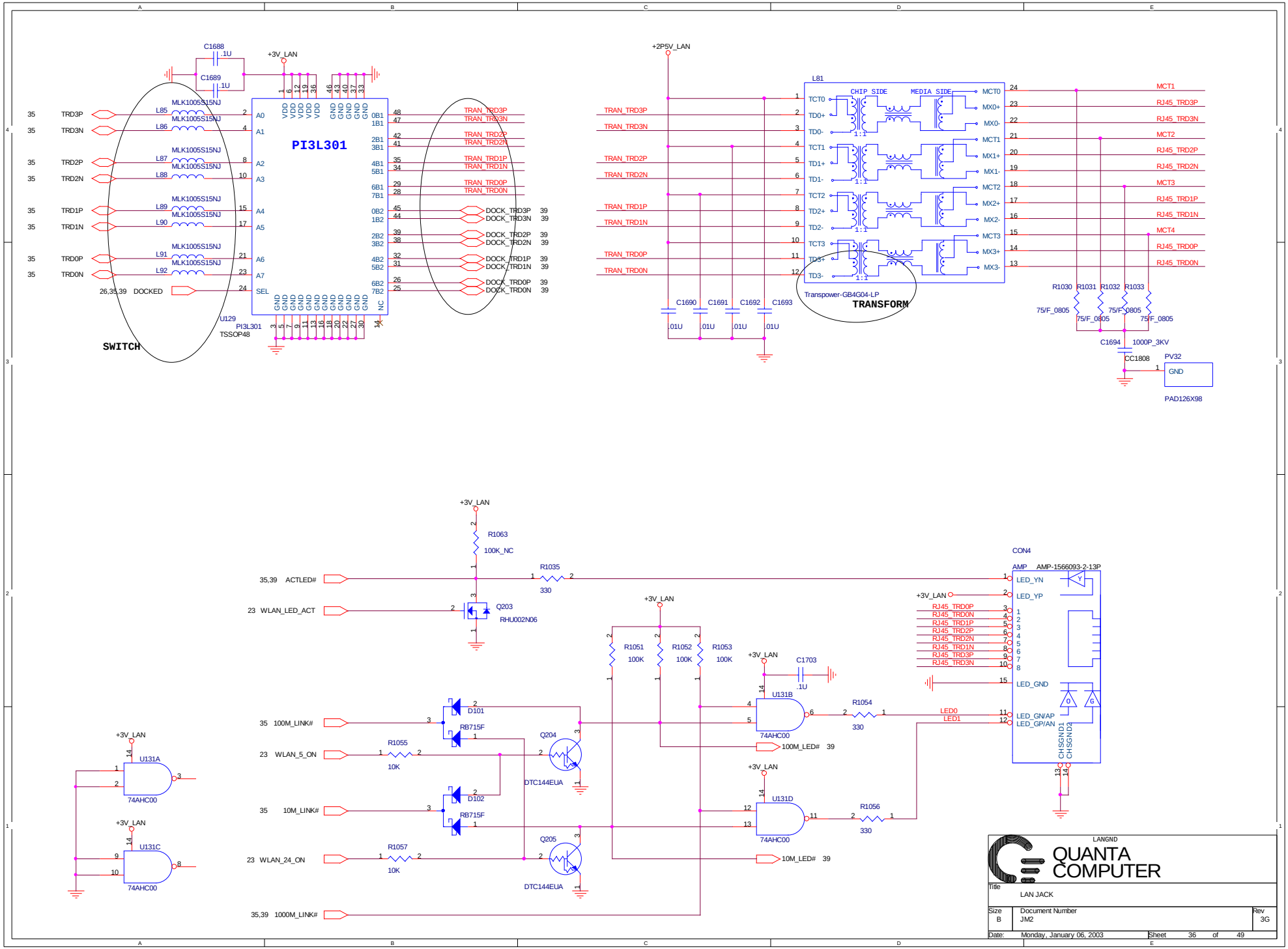

PDF 文件使用 "pdfFactory Pro" 试用版本创建 www.fineprint.com.cn

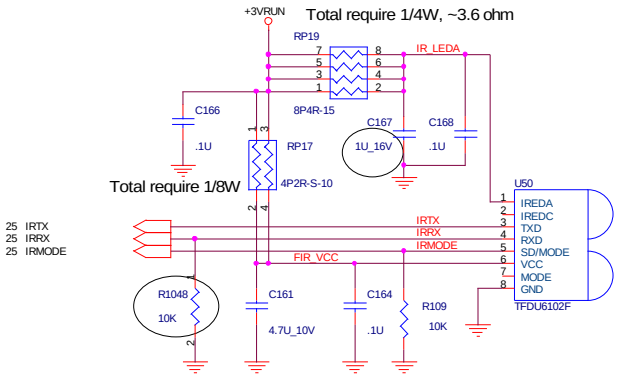

QUANTA COMPUTER

Title	FIR	
Size	Document Number JM2	Rev 3G
Date: Monday, January 06, 2003	Sheet 37 of 49	

PDF 文件使用 "pdfFactory Pro" 试用版本创建 www.fineprint.com.cn

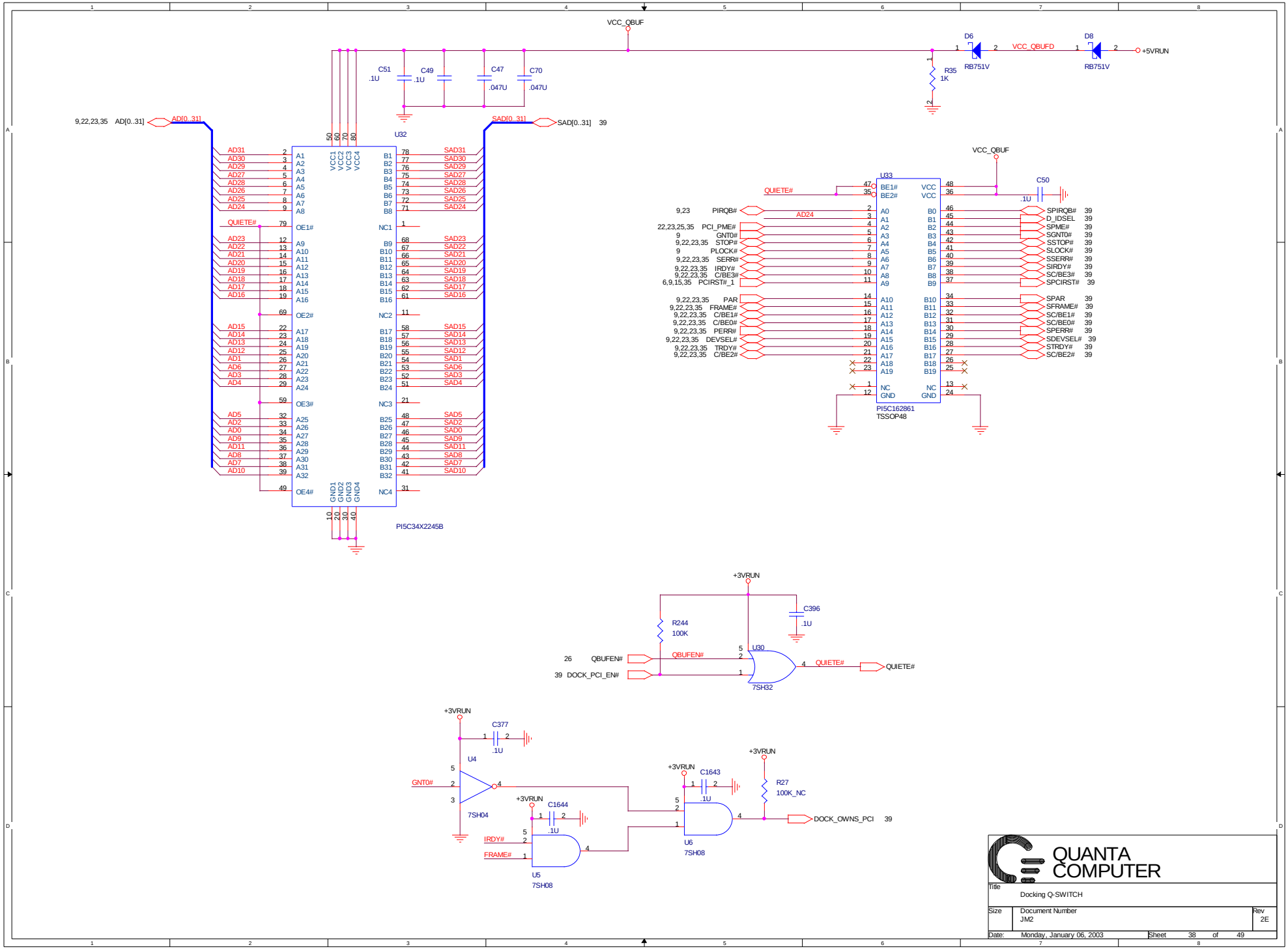

PDF 文件使用 "pdfFactory Pro" 试用版本创建 www.fineprint.com.cn

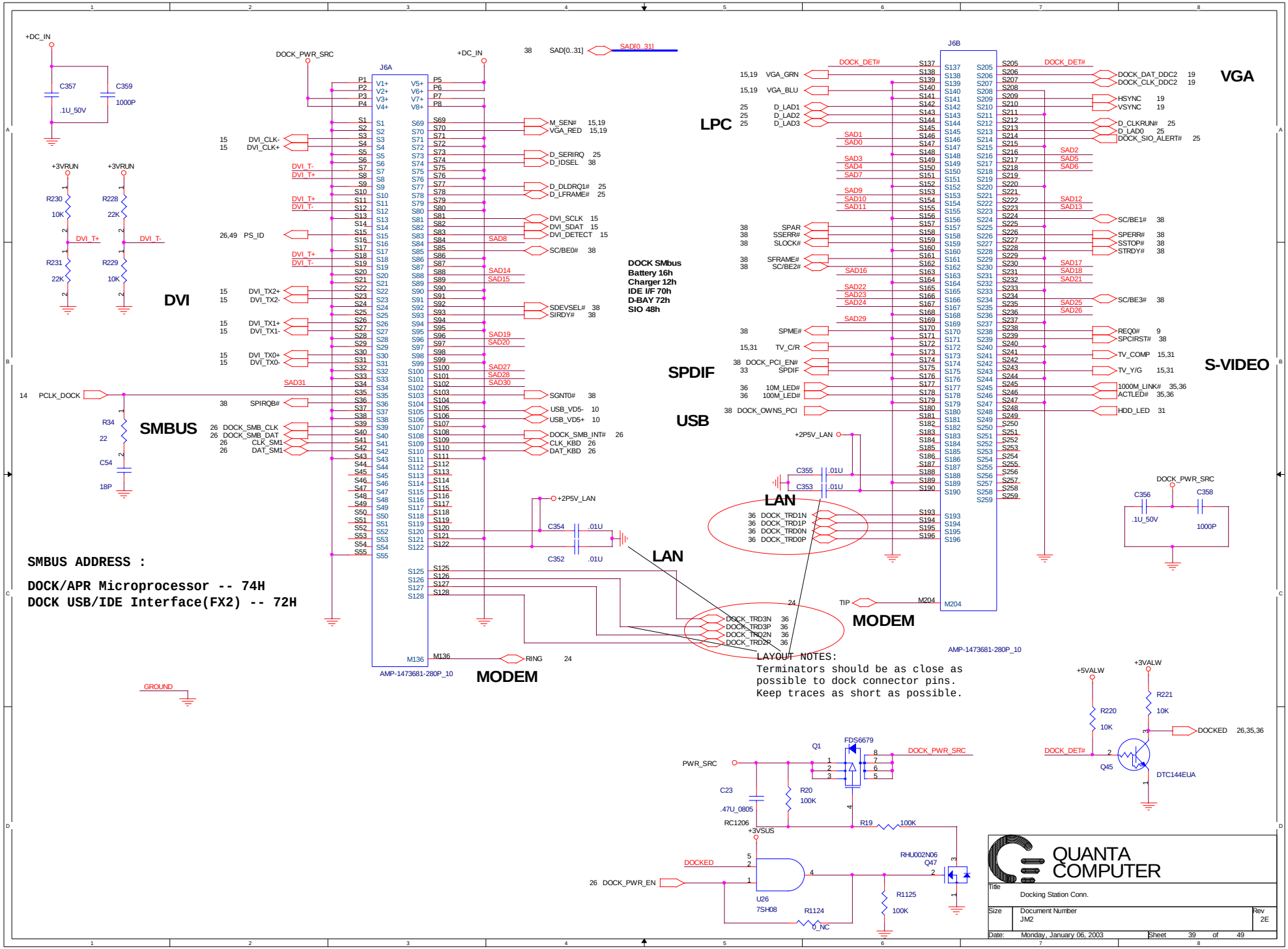

PDF 文件使用 "pdfFactory Pro" 试用版本创建 www.fineprint.com.cn

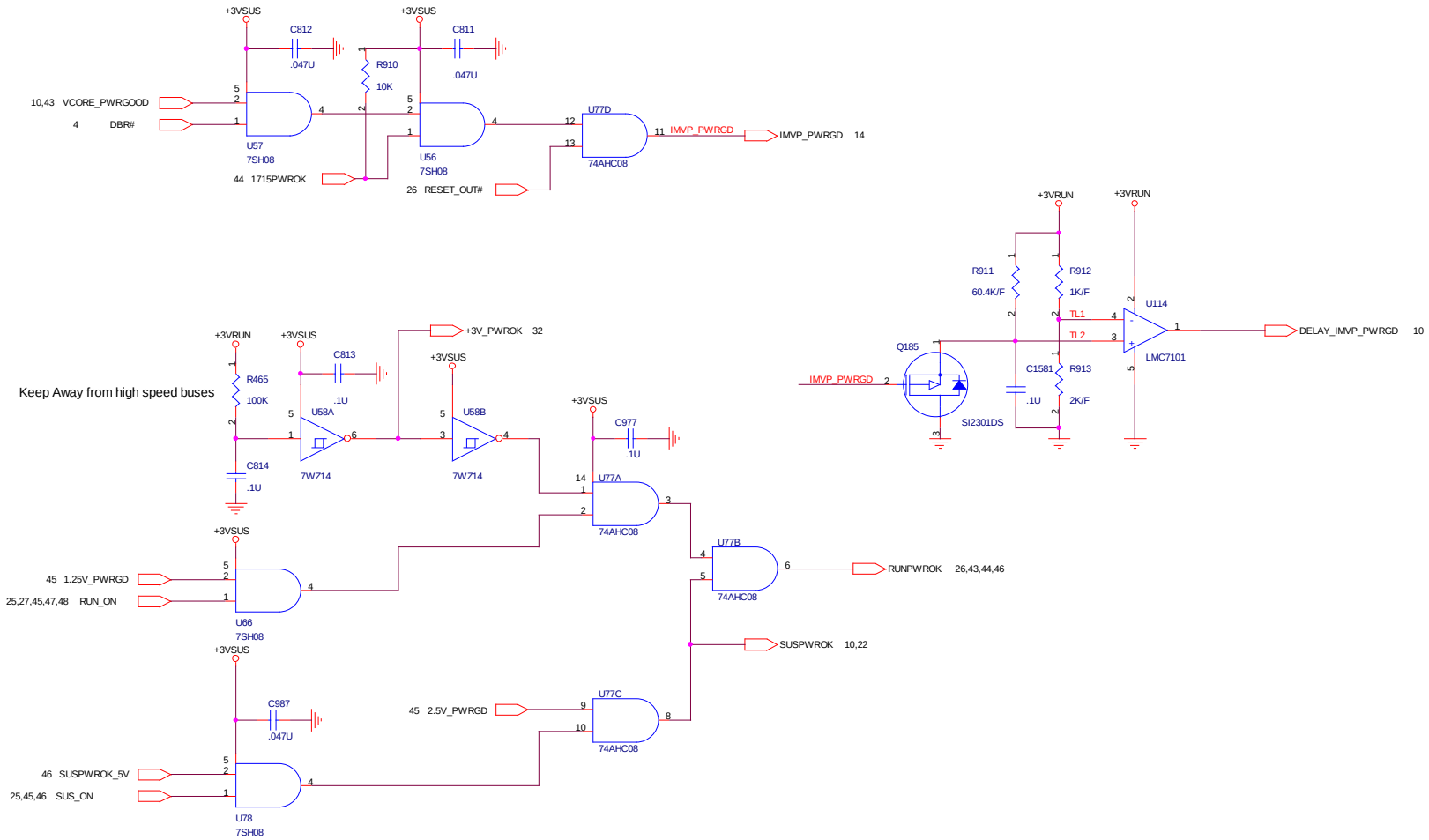

QUANTA COMPUTER

Title	POWER GOOD	
Size	Document Number JM2	Rev 1A
Date: Tuesday, September 02, 2003	Sheet 40 of 49	

PDF 文件使用 "pdfFactory Pro" 试用版本创建 www.fineprint.com.cn

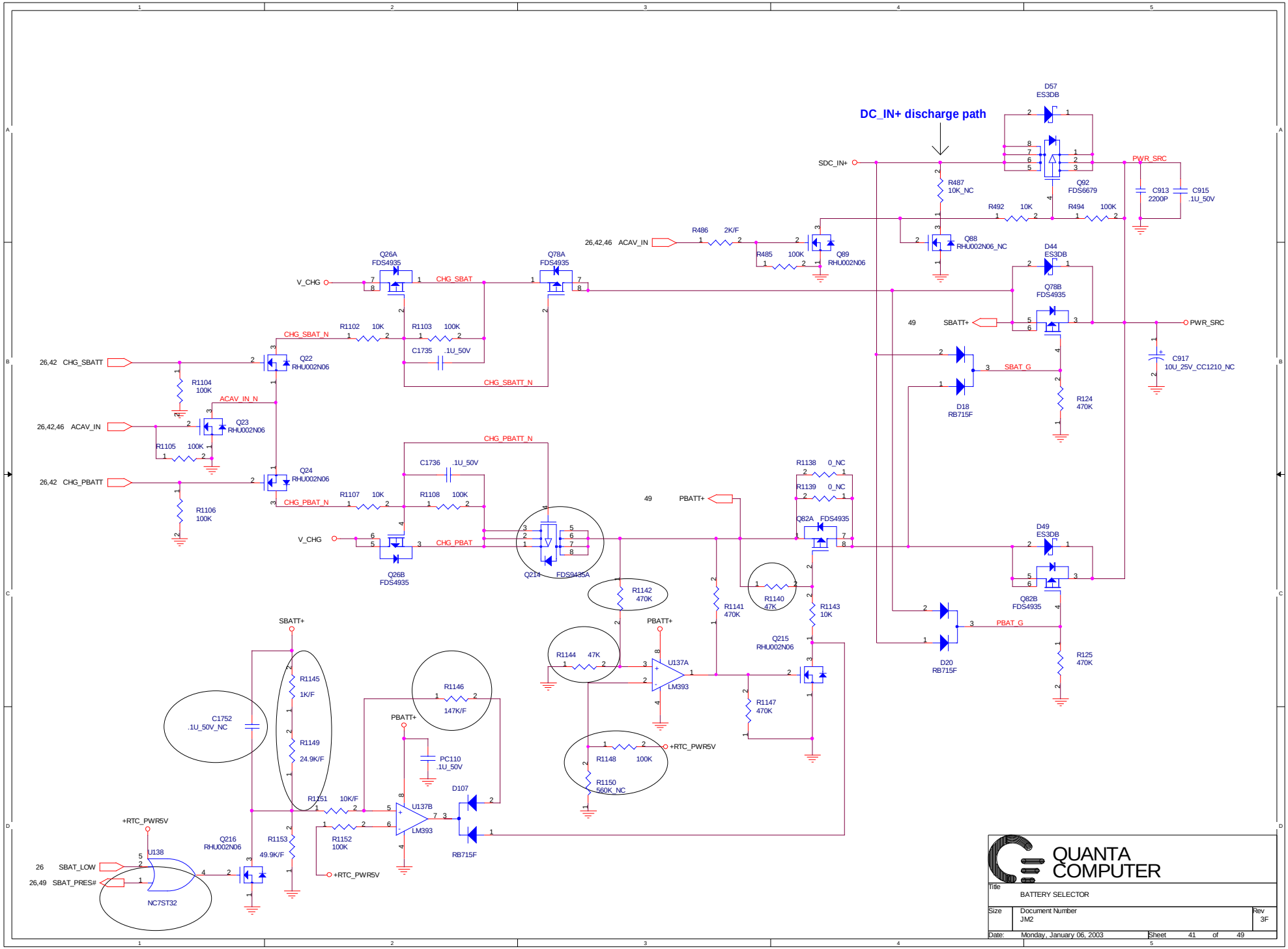

PDF 文件使用 "pdfFactory Pro" 试用版本创建 www.fineprint.com.cn

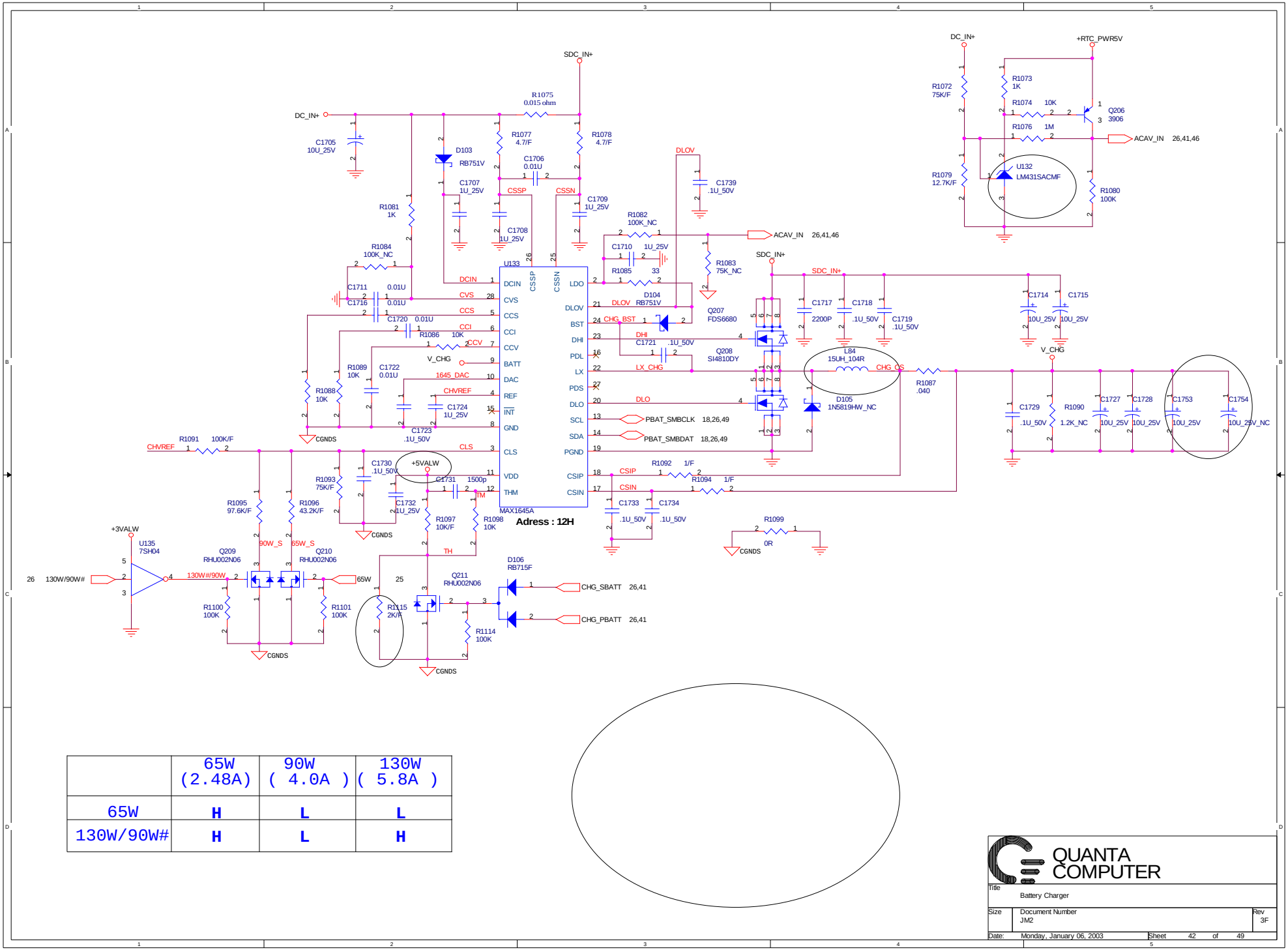

	65W (2.48A)	90W (4.0A)	130W (5.8A)
65W	H	L	L
130W/90W#	H	L	H

QUANTA COMPUTER

Title: Battery Charger

Size: Document Number: JM2 Rev: 3F

Date: Monday, January 06, 2003 Sheet 42 of 49

PDF 文件使用 "pdfFactory Pro" 试用版本创建 www.fineprint.com.cn

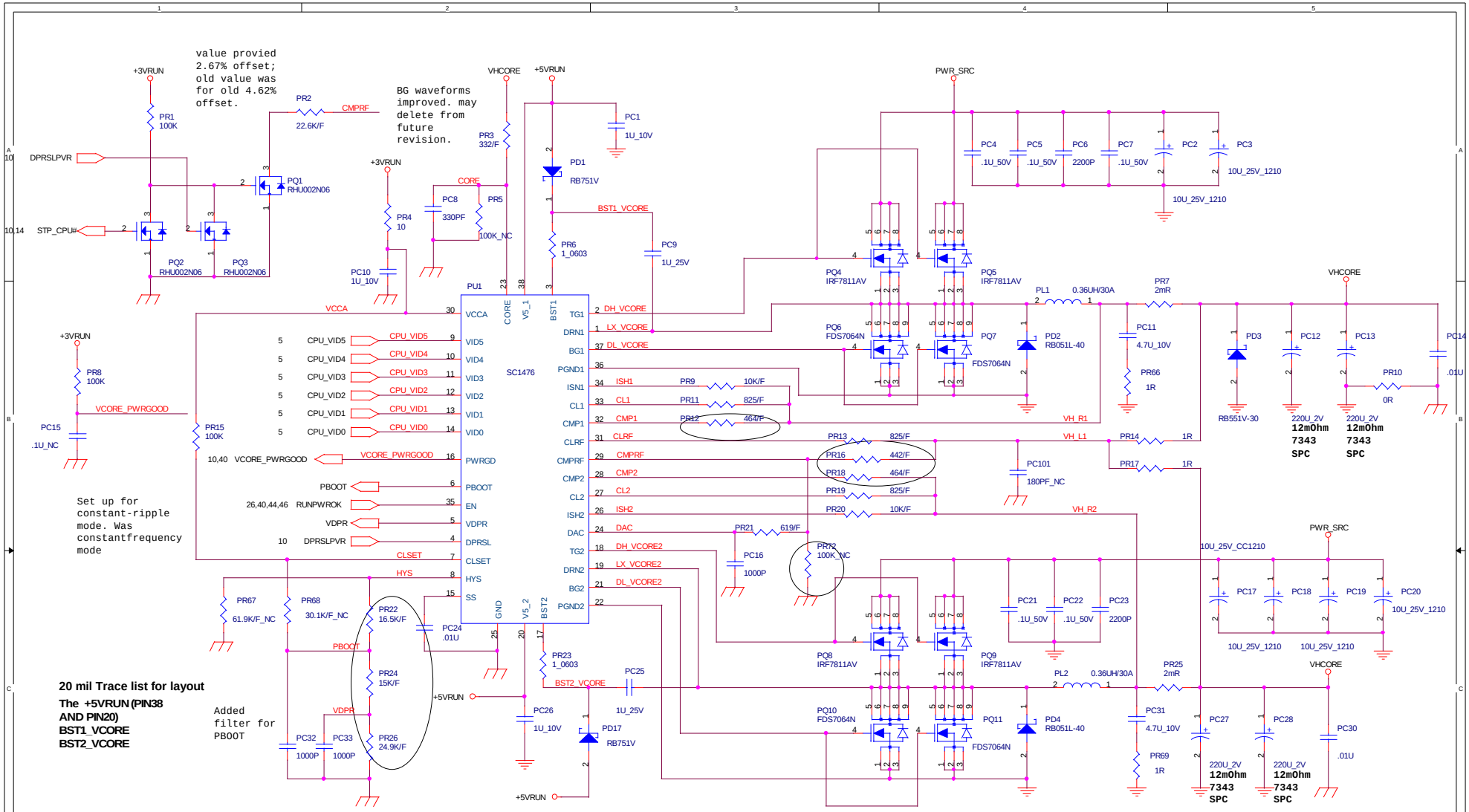

V I D						Vcore
VID 5	VID 4	VID 3	VID 2	VID 1	VID 0	V
0	1	0	1	1	1	1.340
0	1	1	0	0	0	1.324
0	1	1	0	1	0	1.292
0	1	1	1	0	0	1.260
0	1	1	1	0	1	1.244
0	1	1	1	1	1	1.212
1	0	0	0	0	1	1.180
1	0	0	0	1	1	1.148
1	0	0	1	1	0	1.100
1	0	1	0	0	1	1.052
1	0	1	0	1	1	1.020
1	0	1	1	1	0	0.972
1	1	0	0	0	0	0.940

PDF 文件使用 "pdfFactory Pro" 试用版本创建 www.fineprint.com.cn

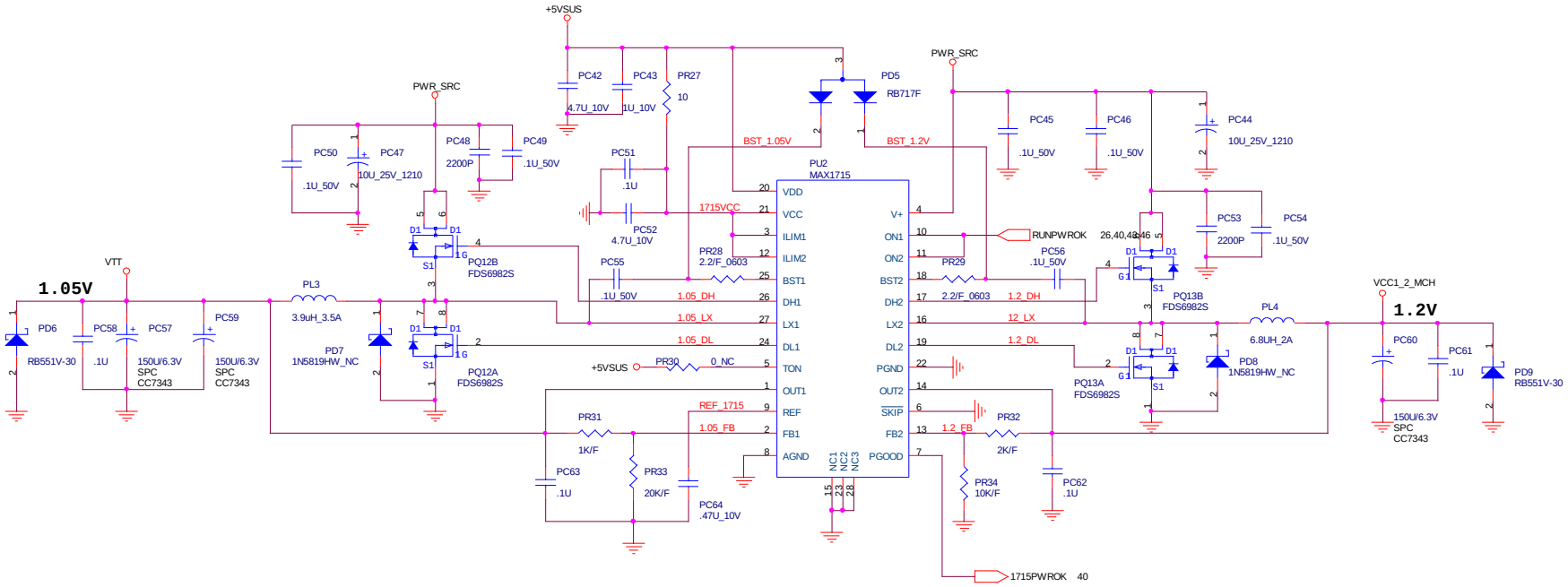

QUANTA COMPUTER

Title	VTT_1.05V,VCC1_2_MCH	
Size	Document Number JM2	Rev 1A
Date: Monday, January 06, 2003	Sheet 44 of 49	

PDF 文件使用 "pdfFactory Pro" 试用版本创建 www.fineprint.com.cn

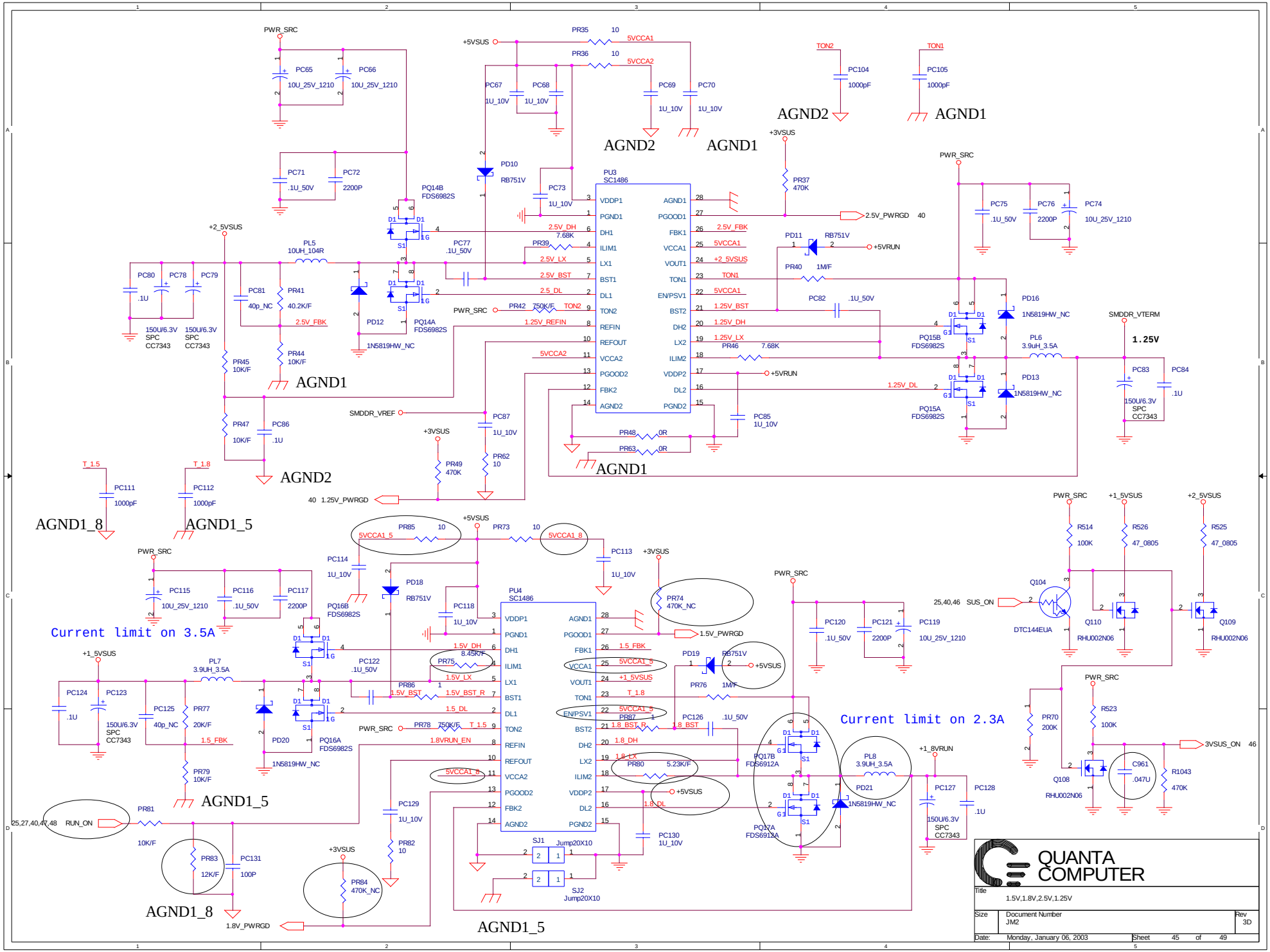

PDF 文件使用 "pdfFactory Pro" 试用版本创建 www.fineprint.com.cn

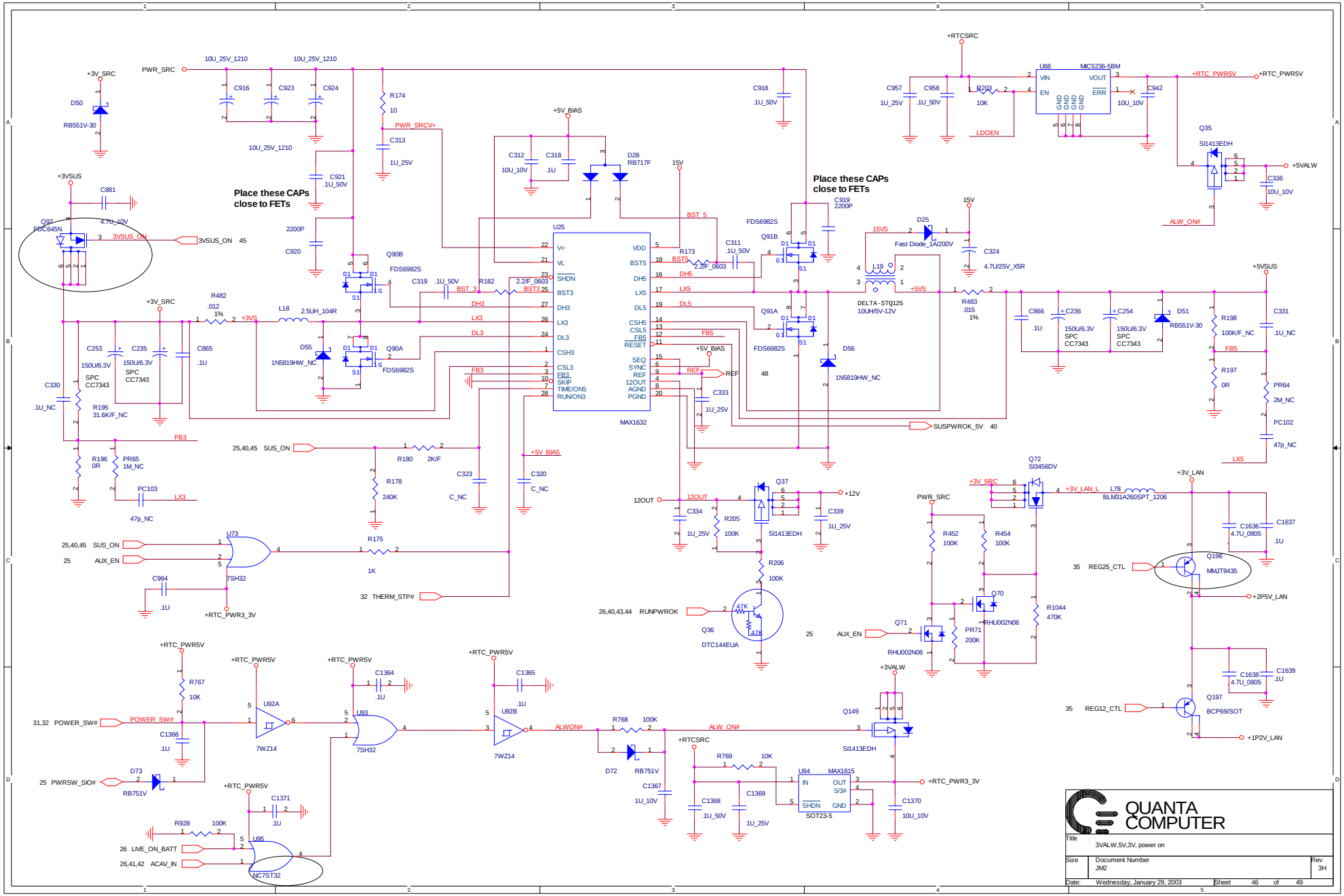

PDF 文件使用 "pdfFactory Pro" 试用版本创建 www.fineprint.com.cn

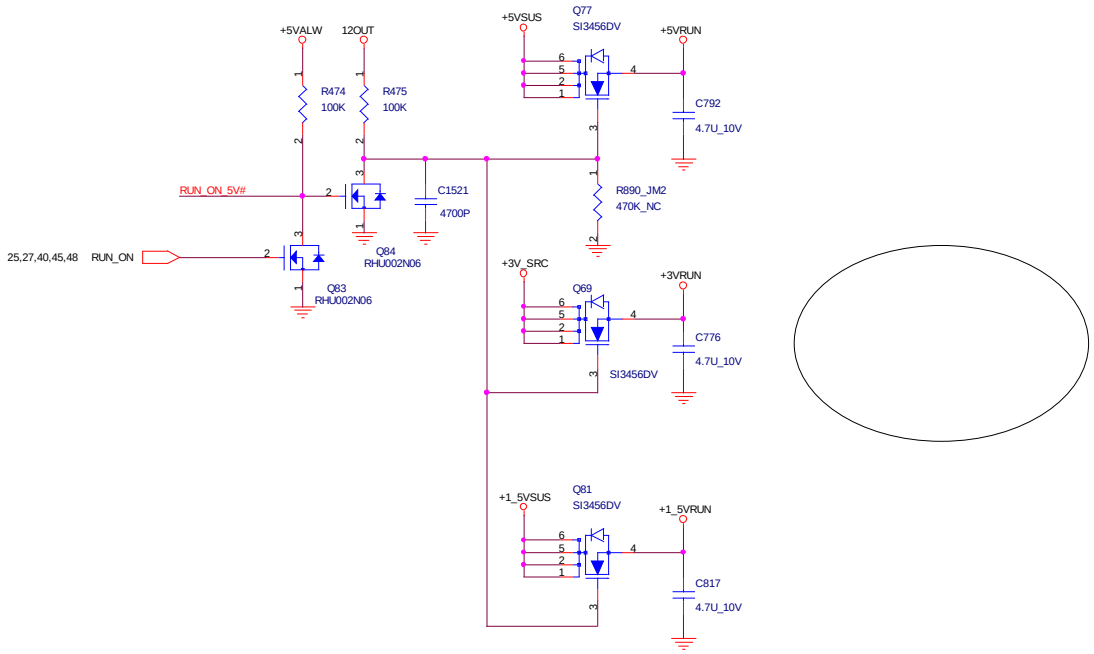

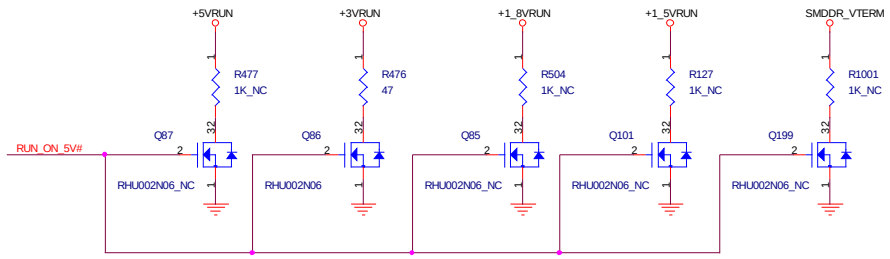

Reserve discharge path

QUANTA COMPUTER

Title	RUN POWER SW	
Size	Document Number JM2	Rev 3C
Date: Monday, January 06, 2003	Sheet 47 of 49	

PDF 文件使用 "pdfFactory Pro" 试用版本创建 www.fineprint.com.cn

POW_SW	M7D/M9 CSP 16 32
0	1.5V
1	1.25V

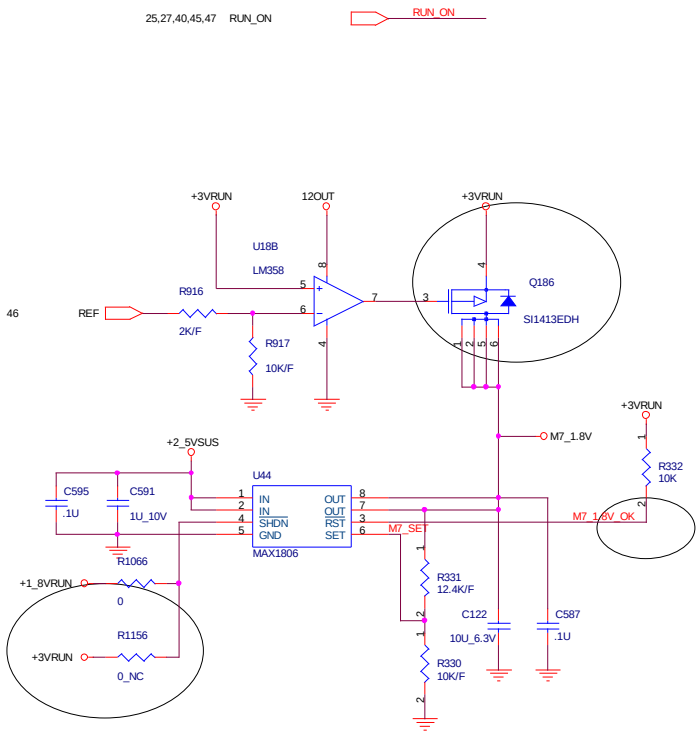

1.25V/1.5V

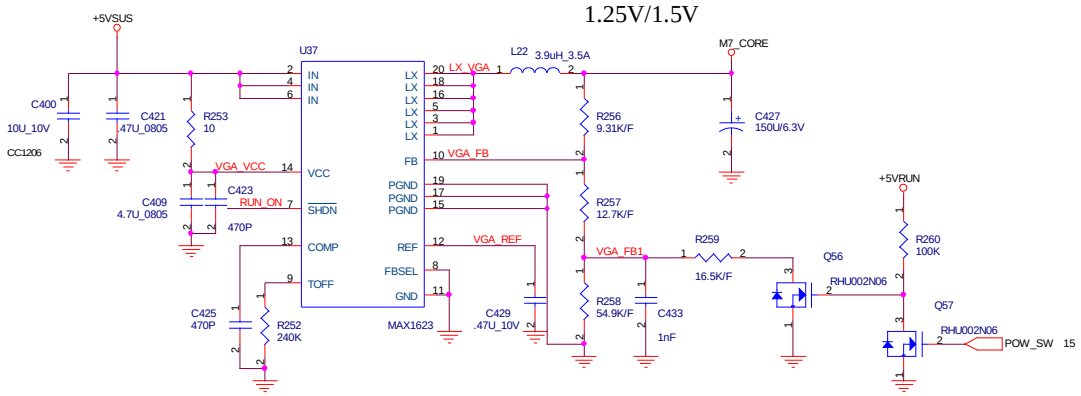

2.5V

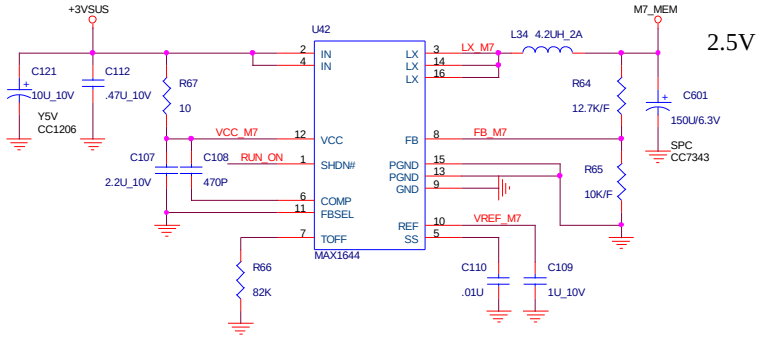

QUANTA COMPUTER

Title	VGA DC/DC	
Size	Document Number JM2	Rev 3F
Date: Friday, January 17, 2003	Sheet 48 of 49	

PDF 文件使用 "pdfFactory Pro" 试用版本创建 www.fineprint.com.cn

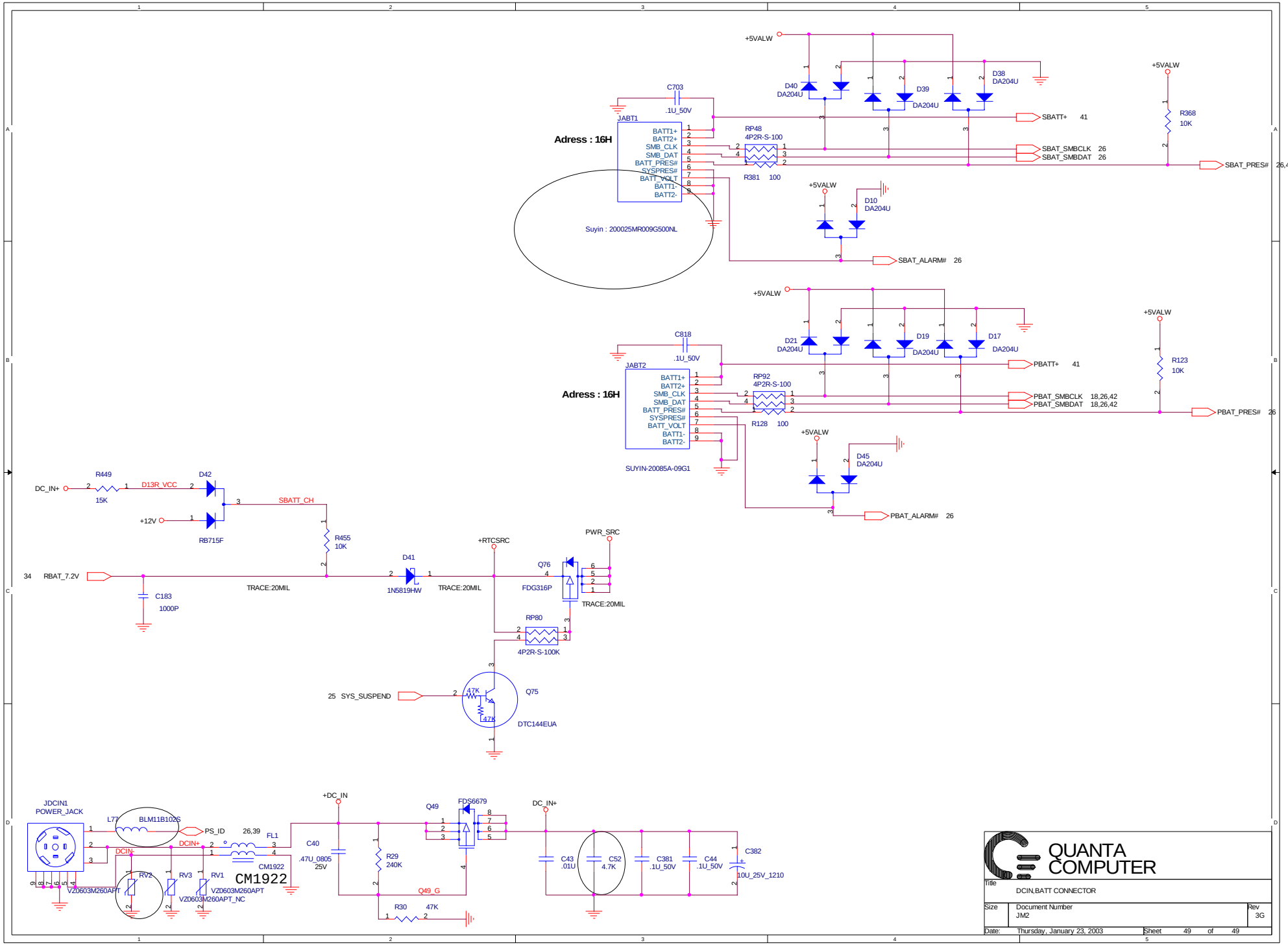

PDF 文件使用 "pdfFactory Pro" 试用版本创建 www.fineprint.com.cn